POMPE À CHALEUR SPLIT
ECOPURE S

CATALOGUE 2026

ECOPURE S

bemco

bemco

Explorez l'énergie de demain avec notre pompe à chaleur innovante

L'ECOPURE S combine le chauffage/rafraichissement domestique et la production d'eau chaude dans un système unifié. Ce système intégré offre une solution pratique et complète, remplaçant ainsi les besoins en chaudières traditionnelles à énergie fossile.

Interface intuitive | WIFI | Contrôle de 2 zones | Inverter | Hybride | ECS | Modèle à faible bruit | Résistance d'appoint | Mode automatique

bemco

R32
bemco

COP 4.89
COP jusqu'à 4.89

Résistance d'appoint

ECS COMPATIBLE
Compatible ECS

Inverter

Application

Auto diagnostic

Wifi
WIFI inclus

JUSQU'A -25°C
Résiste jusqu'à -25°C

Design

Compacte

Compatible photovoltaïque

24
Timer

Silencieux

R32

JUSQU'A
4.89
COP

Hautes performances en mode chaud

La Pompe à chaleur ECOPURE S affiche un remarquable coefficient de performance (COP) allant jusqu'à 4.89, ce qui équivaut à 1 kW consommé pour produire 4.89 kW de chaleur.

A+++ 35°
A++ 55°

Economies maximales sur le budget énergétique

Le label énergétique A+++ assure des économies d'énergie optimales.

INVERTER

Technologie inverter

L'inverter améliore la fiabilité et donc la durée de vie de la pompe à chaleur en favorisant la continuité du fonctionnement plutôt que la succession des phases marche/arrêt.
La technologie Inverter permet à la pompe à chaleur d'être beaucoup plus sûr.

JUSQU'A
-25°C

Résiste aux très basses températures

La Pompe à chaleur ECOPURE S peut chauffer votre habitat, même quand la température extérieure atteint -25°C.

ECS

Performances énergétiques remarquables

La Pompe à chaleur ECOPURE S assure une production d'eau chaude jusqu'à 65°C.

Même par températures négatives

À une température de -15°C, la Pompe à chaleur ECOPURE S assure une production d'eau chaude à une sortie de 60°C maximum.

Certification TUV : une preuve de qualité

La Pompe à chaleur ECOPURE S ont été certifiées TUV. Cette certification atteste que les produits Bemco respectent les normes en vigueur.
* Directive européenne des équipements sous pression 2014/68/EU (Pressure Equipment Directive)

MCS
CERTIFIED

Certification MCS (Microgeneration Certification Scheme)

La pompe à chaleur ECOPURE S est certifiée MCS. Cette certification garantit sa performance et son efficacité. La ECOPURE S vous assure un confort thermique optimal toute l'année, tout en réduisant votre empreinte écologique et vos coûts énergétiques. Avec la certification MCS, elle représente un choix fiable et respectueux de l'environnement pour votre climatisation et chauffage.

Certification Keymark

La pompe à chaleur ECOPURE S, certifiée Keymark, garantit qualité et performance. Cette certification européenne atteste que la ECOPURE S répond aux normes strictes de qualité et d'efficacité énergétique. Vous pouvez avoir confiance en ce système de chauffage et de climatisation fiable, respectueux de l'environnement et conforme aux normes européennes les plus exigeantes.

La solution idéale à tous vos besoins

Optez pour une pompe à chaleur fiable, que ce soit pour une nouvelle construction ou une rénovation. Vous pouvez facilement connecter votre chauffage au sol ou vos radiateurs ainsi que vos convecteurs à des systèmes de dernière génération, comme notre pompe à chaleur ECOPURE S.

Nouvelle construction

Pour vos nouvelles constructions, notre solution est votre meilleur allié. Les constructions modernes, grâce à leur isolation optimale, requièrent peu d'énergie pour le chauffage. Ainsi, cette énergie thermique est principalement destinée à la production d'eau chaude sanitaire. Nos pompes à chaleur délivrent des performances exceptionnelles dans ce domaine, garantissant un rendement optimal lorsqu'elles sont associées à des systèmes de chauffage par le sol. De plus, leur capacité de refroidissement vous assure un confort frais pendant l'été.

Rénovation

Si vous envisagez une rénovation, nos pompes à chaleur de dernière génération rivalisent en rendement avec les systèmes de chauffage traditionnels à base d'énergies fossiles. Elles constituent donc une option efficace et durable pour remplacer les anciennes installations au mazout et au gaz. Même si l'installation d'un chauffage au sol n'est pas toujours possible dans les projets de rénovation, notre nouvelle pompe à chaleur ECOPURE S tient toutes ses promesses. Avec des températures de départ pouvant atteindre 65 °C, ce modèle s'intègre harmonieusement avec vos radiateurs. Consultez votre chauffagiste pour choisir la pompe à chaleur la mieux adaptée à vos besoins.

Comment ça marche

La ECOPURE S fonctionne en absorbant les calories de l'air extérieur à l'aide d'un évaporateur, puis en la transférant dans un circuit de fluide frigorigène.

Consommation énergétique en mode chaud

Elle transfère les calories de l'extérieur vers l'intérieur de votre espace, générant une chaleur douce et confortable dans votre résidence. Idéal pour une transition en toute tranquillité vers la saison Automne-Hiver !

En tirant 3890W d'énergie gratuite de l'air extérieur, cette PAC génère 4890W de chaleur à l'intérieur en utilisant seulement 1000W d'électricité !

Les photos illustratives ne sont pas contractuelles.
Les données techniques présentées ont été mesurées en laboratoire et sont fournies à titre indicatif

Consommation énergétique en mode froid

La Pompe à chaleur ECOPURE S transfère les calories de l'intérieur vers l'extérieur, vous offrant une solution idéale pour vous rafraîchir pendant les périodes de chaleur estivale intense.

La Pompe à chaleur récupère 4810W d'énergie de l'intérieur et utilise 1000W d'électricité pour transférer ces calories vers l'extérieur. Cela permet d'évacuer 5810W vers l'extérieur.

Les photos illustratives ne sont pas contractuelles.
Les données techniques présentées ont été mesurées en laboratoire et sont fournies à titre indicatif

Multiples applications possibles

Découvrez les innombrables façons dont la pompe à chaleur ECOPURE S va améliorer votre confort et réduire votre consommation d'énergie.

Notre modèle ECOPURE S est conçu pour s'adapter à une variété d'applications résidentielles. Que ce soit pour le chauffage, le rafraichissement ou la production d'eau chaude sanitaire, l'ECOPURE S offre des performances exceptionnelles et une efficacité énergétique optimale.

Pour des détails complets sur chaque type d'application et des schémas de raccordement spécifiques, référez-vous à la page 18 de ce catalogue.

Fonctionnement en toute discrétion

Grâce à des efforts substantiels en recherche et développement portant sur le compresseur, la conception des pales du ventilateur du groupe extérieur ainsi que sur l'isolation globale, la Pompe à chaleur ECOPURE S se distingue comme l'une des solutions les plus silencieuses sur le marché.

Ultra compacte

Extrêmement compacte grâce à son mono-ventilateur et à l'optimisation de la surface d'échange du groupe extérieur.

6/8kW

10/12kW

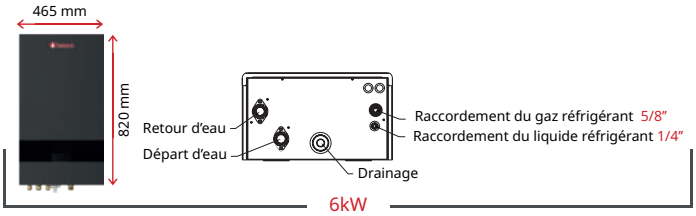

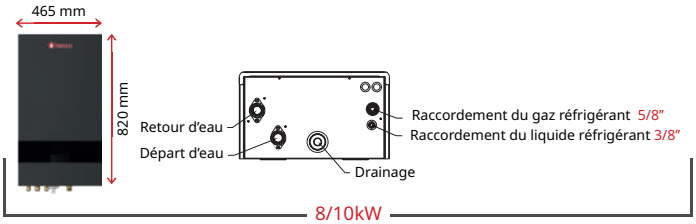

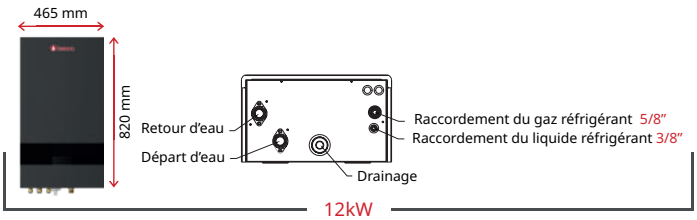

Smart Life

Contrôlez le confort de votre espace en un clic

L'application Smart life est compatible avec la ECOPURE S. L'application est disponible sur Android et iOS et fonctionne en Wifi et en 4G.

Paramétrage facile

L'application possède une interface en plusieurs langues, ce qui facilite grandement l'installation.
La navigation est simple et intuitive, garantissant une mise en service rapide et efficace

Préchauffage des sols

Lors de l'initialisation du chauffage au sol, il est essentiel d'assurer un démarrage progressif et doux du système de chauffage.
Le ECOPURE S comprend une fonction spéciale dans son interface de commande, conçue pour préserver l'intégrité de vos sols

Mode vacances

Afin d'éviter toute surconsommation, vous avez la possibilité d'activer le mode «vacances», parfait pour réaliser des économies énergétiques. Grâce à l'application dédiée sur smartphone, vous pouvez surveiller à distance les paramètres de votre pompe à chaleur ECOPURE S et prolonger vos vacances en toute confiance.

Des pompes à chaleur élaborées à partir d'éléments de haute qualité.

Chauffage de secours électrique et composants de marque leader.

Ventilateur modulant Panasonic de haute efficacité

Le mono-ventilateur est responsable de la circulation de l'air à travers l'unité, ce qui permet d'assurer l'efficacité du transfert de chaleur. Le mono-ventilateur aspire l'air ambiant et le dirige à travers l'évaporateur, où il absorbe la chaleur de l'air extérieur pendant le cycle de chauffage, ou le rejette pendant le cycle de refroidissement. En régulant correctement le flux d'air, le mono-ventilateur garantit que la ECOPURE S fonctionne de manière efficace, économique et en fournissant un confort thermique constant à l'intérieur de la maison.

Résistance d'appoint intégrée

Dans la série ECOPURE S, nous avons intégré une résistance d'appoint qui présente de multiples avantages.
Cette résistance vous apporte une puissance additionnelle de 3 kW à 220-240V pour les modèles en monophasés ou de 9 kW à 380-415V pour les modèles en triphasés, contribuant ainsi grandement à rehausser votre confort.

Compresseur / inverter

Une technologie douce pour le compresseur de la PAC.
Le mode de fonctionnement de la technologie Inverter a été pensé pour réduire les sollicitations sur les pièces principales de votre pompe à chaleur.
Il n'y a plus de démarrage brusque, ni de pic soudain de consommation d'énergie à l'allumage.
En effet, le compresseur Inverter adapte sa vitesse en fonction de la demande en chauffage ou climatisation alors que la technologie « tout ou rien » consiste à des démarrages/arrêts du compresseur une fois une température limite basse et haute atteinte.

ECOPURE S

Modèle disponible en monophasé 230V et triphasé 400V

6KW

Maison unifamiliale

Idéale pour chauffer et climatiser des maisons unifamiliales, offrant une efficacité énergétique et un confort exceptionnel pour les espaces de taille moyenne.

8KW

Maison moyenne ou appartement spacieux

Parfaite pour les maisons moyennes ou les appartements spacieux, offrant une puissance suffisante pour maintenir un environnement confortable.

10 KW

Grande maison familiale ou bâtiment commercial

Convient parfaitement aux grandes maisons familiales ainsi qu'aux petits bâtiments commerciaux, garantissant un rafraichissement et un chauffage efficaces

12 KW
Monophasé ou triphasé

Résidences spacieuses et petites entreprises

Idéale pour les résidences spacieuses et les petites entreprises, offrant une capacité de chauffage et de refroidissement optimale.

Température de l'air extérieur 7°C DB ,LWT 35°C
Les données techniques présentées ont été mesurées en laboratoire et sont fournies à titre indicatif

Les avantages de la pompe à chaleur Split

Alors que la pompe à chaleur monobloc intègre toutes ses composantes en un seul boîtier, la pompe à chaleur split offre une flexibilité exceptionnelle. Avec la split, l'unité extérieure peut être installée à une plus grande distance de votre maison, vous offrant une discrétion accrue et une esthétique optimale pour votre espace extérieur.

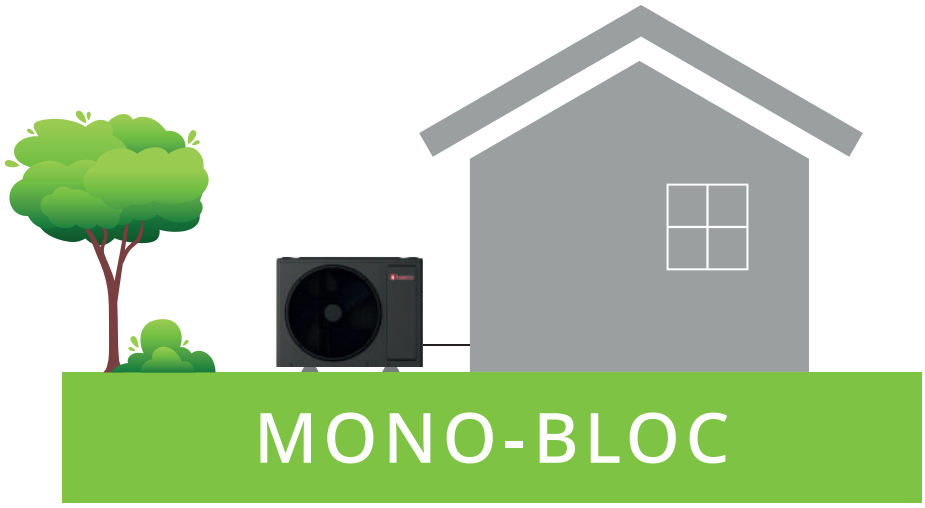

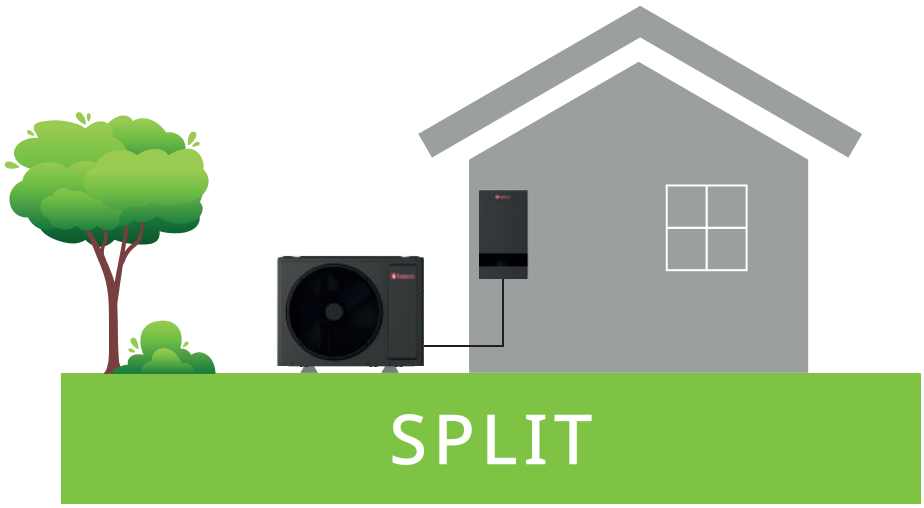

DONNÉES TECHNIQUES

Référence			BEPACS230V06	BESPC08230V	BEPACS230V10	BEPACS230V12
Capacité			6KW	8KW	10KW	12KW
Alimentation électrique		V/Ph/H	220-240 / 1 / 50			
Chauffage[1]	Capacité	kw	6.0	7.9	9.7	12.1
	Entrée nominale	kw	1.23	1.75	2.10	2.68
	COP		4.89	4.52	1.61	4.52
Chauffage[2]	Capacité	kw	6.1	8.3	9.9	11.6
	Entrée nominale	kw	1.70	2.41	2.83	3.66
	COP		3.58	3.45	3.48	3.17
Chauffage[3]	Capacité	kw	6.2	8.0	9.9	11.7
	Entrée nominale	kw	2.18	2.96	3.58	4.30
	COP		2.84	2.70	2.77	2.72
Refroidissement[4]	Capacité	kw	6.2	8.1	10.3	12.1
	Entrée nominale	kw	1.29	1.76	2.25	2.99
	EER		4.81	4.59	4.58	4.04
Refroidissement[5]	Capacité	kw	6.0	7.7	9.6	10.9
	Entrée nominale	kw	2.04	2.77	3.26	4.09
	EER		2.94	2.78	2.94	2.66
Chauffage saisonnier classe d'efficacité énergétique	LWT at 35°C		A+++	A+++	A+++	A+++
	LWT at 35°C		A++	A++	A++	A++
Chute de pression de l'eau		kPa	25	39	37	36
Réfrigérant	Type		R32	R32	R32	R32
	Chargé	Kg	1.40	1.3	1.5	1.75
Valeur du PRP			675	675	675	675
Équivalent CO^2		Ton	0.945	0.878	1.013	1.181
Compresseur	Type		Inverseur à courant continu (DC) à double compresseur rotatif			
Moteur du ventilateur extérieur	Type de moteur		Moteur à courant continu sans balais			
Type d'étrangleur			Vanve d'expansion électronique			
Échangeur de chaleur côté eau			Échangeur de chaleur à plaques			
Connexions de tuyauterie	Type		Flamme	Flamme	Flamme	Flamme
	Diamètre liquide (OD)	mm	1/4	3/8	3/8	3/8
	Diamètre gaz (OD)	mm	5/8	5/8	5/8	5/8
	Lon. minimale tuyau	m	2	2	2	2
	Lon. maximale tuyau	m	15	15	15	15
Hauteur d'installation différence	Unité ext. au-dessus	m	8	8	8	8
	Unité ext. en dessus	m	8	8	8	8
Niveau de puissance sonore	Intérieur	dB	42	42	42	42
	Extérieur	dB	58	59	60	64
Poids net/brut	Intérieur - net/brut	kg	34/38	35/39	36/40	37/41
	Extérieur - net/brut	kg	51/62	53/64	67/78	75/85
Température de fonctionnement	Refroidissement	°C	-5 à 43			
	Chauffage	°C	-25 à 35			
	ECS	°C	-25 à 43			
	Refroidissement	°C	7 à 30			
	Chauffage	°C	25 à 65			
	ECS	°C	25 à 60			

Notes:

1. Température de l'air extérieur 7°C DB ,LWT 35°C
2. Température de l'air extérieur 7°C DB ,LWT 45°C
3. Température de l'air extérieur 7°C DB ,LWT 55°C
4. Température de l'air extérieur 35°C DB ,LWT 18°C
5. Température de l'air extérieur 35°C DB ,LWT 7°C

Résistance d'appoint 3 kW

Raccordement électrique		6KW		8KW		10KW		12KW	
UNITÉ		INT	EXT	INT	EXT	INT	EXT	INT	EXT
Alimentation électrique et protection		Monophasé - 220V-240V / 50Hz							
Section de câble pour l'alimentation de la PAC	mm2	3G4	3G4	3G4	3G4	3G4	3G4	3G4	3G6
Protection électrique de l'alimentation de la PAC	A	16A	16A	16A	20A	16A	20A	16A	25A

DONNÉES TECHNIQUES

Référence			BEPACS400V12
Capacité			12KW
Alimentation électrique		V/Ph/H	380-415 /3 / 50
Chauffage[1]	Capacité	kw	12.1
	Entrée nominale	kw	2.68
	COP		4.52
Chauffage[2]	Capacité	kw	11.6
	Entrée nominale	kw	3.66
	COP		3.17
Chauffage[3]	Capacité	kw	11.7
	Entrée nominale	kw	4.30
	COP		2.72
Refroidissement[4]	Capacité	kw	12.1
	Entrée nominale	kw	2.99
	EER		4.04
Refroidissement[5]	Capacité	kw	10.9
	Entrée nominale	kw	4.09
	EER		2.66
Chauffage saisonnier classe d'efficacité énergétique	LWT at 35°C		A+++
	LWT at 35°C		A++
Chute de pression de l'eau		kPa	36
Pression du système de réfrigérant (Max. / Min.			4.5MPa / 1.5MPa
Réfrigérant	Type		R32
	Chargé	Kg	1.40
Valeur du PRP			675
Équivalent CO^2		Ton	0.945
Compresseur	Type		Inverseur à courant continu (DC) à double compresseur rotatif
Moteur du ventilateur extérieur	Type de moteur		Moteur à courant continu sans balais
Type d'étrangleur			Vanve d'expansion électronique
Échangeur de chaleur côté eau			Échangeur de chaleur à plaques
Connexions de tuyauterie	Type		Flamme
	Diamètre liquide (OD)	mm	3/8
	Diamètre gaz (OD)	mm	5/8
	Lon. minimale tuyau	m	2
	Lon. maximale tuyau	m	15
Hauteur d'installation différence	Unité ext. au-dessus	m	8
	Unité ext. en dessus	m	8
Niveau de puissance sonore	Intérieur	dB	42
	Extérieur	dB	64
Poids net/brut	Intérieur - net/brut	kg	38/42
	Extérieur - net/brut	kg	80/90
Température de fonctionnement	Refroidissement	°C	-5 à 43
	Chauffage	°C	-25 à 35
	ECS	°C	-25 à 43
	Refroidissement	°C	7 à 30
	Chauffage	°C	25 à 65
	ECS	°C	25 à 60

Notes:

1. Température de l'air extérieur 7°C DB ,LWT 35°C
2. Température de l'air extérieur 7°C DB ,LWT 45°C
3. Température de l'air extérieur 7°C DB ,LWT 55°C
4. Température de l'air extérieur 35°C DB ,LWT 18°C
5. Température de l'air extérieur 35°C DB ,LWT 7°C

Résistance d'appoint 9 kW

Raccordement électrique		12KW TRI	
UNITÉ		INT	EXT
Alimentation électrique et protection		Triphasé - 380V-415V / 50Hz	
Section de câble pour l'alimentation de la PAC	mm2	5G6	5G4
Protection électrique de l'alimentation de la PAC	A	16A	10A

Tableau d'équivalences des puissances chauffage

6 KW																											
DB	LWT																										
	25			30			35			40			45			50			55			60			65		
	HC	PI	COP	HC	PI	COP	HC	PI	COP	HC	PI	COP	HC	PI	COP	HC	PI	COP	HC	PI	COP	HC	PI	COP	HC	PI	COP
-25	2.52	1.48	1.70	2.21	1.53	1.44	2.10	1.66	1.26	1.88	1.62	1.16	1.68	1.55	1.08	/	/	/	/	/	/	/	/	/	/	/	/
-20	3.68	1.57	2.34	3.38	1.86	1.81	2.92	2.07	1.41	2.60	2.10	1.24	2.35	2.10	1.12	2.21	2.07	1.07	1.87	1.89	0.99	/	/	/	/	/	/
-15	4.25	1.47	2.89	4.02	1.52	2.65	3.85	1.69	2.27	3.48	1.85	1.88	2.97	2.00	1.48	2.60	2.00	1.30	2.17	1.86	1.17	2.04	2.01	1.02	/	/	/
-10	5.80	1.70	3.41	5.56	1.85	3.01	5.16	2.00	2.58	4.84	2.18	2.22	4.70	2.27	2.07	4.18	2.42	1.72	3.84	2.26	1.70	1.70	3.37	2.33	1.45	/	/
-7	6.36	1.74	3.65	6.11	1.90	3.21	6.03	2.14	2.81	5.62	2.29	2.45	5.41	2.35	5.31	5.13	2.60	1.97	5.07	2.62	1.93	4.44	2.57	1.72	/	/	/
-5	8.01	2.08	3.86	7.85	2.20	3.57	7.48	2.42	3.09	7.34	2.63	2.79	7.33	2.85	2.57	7.25	3.14	2.31	6.34	3.03	2.09	5.91	2.97	1.75	/	/	/
0	8.20	1.80	4.56	8.50	2.06	4.12	8.36	2.30	3.64	8.29	2.60	3.19	7.99	2.86	2.79	7.99	3.04	2.63	6.99	3.09	2.26	6.74	3.27	2.06	/	/	/
5	8.81	1.51	5.84	8.85	1.81	4.88	8.95	2.03	4.41	8.62	2.34	3.69	8.58	2.64	3.25	8.09	2.80	2.89	7.41	2.82	2.63	6.99	2.97	2.35	3.78	3.41	1.11
7	9.49	1.48	6.41	9.14	1.76	5.20	9.09	1.84	4.94	8.72	2.15	4.05	8.86	2.40	3.69	8.31	2.72	3.05	7.66	2.54	3.01	7.11	2.75	2.59	4.01	3.21	1.25
10	9.84	1.35	7.31	9.20	1.59	5.79	8.84	1.70	5.20	8.58	2.07	4.15	8.63	2.30	3.76	8.15	2.48	3.29	8.01	2.51	3.19	7.31	2.77	2.64	5.49	2.73	2.01
15	9.75	1.13	8.64	9.35	1.33	7.01	8.99	1.51	5.95	8.98	1.80	4.98	8.79	2.07	4.25	8.32	2.34	3.55	8.15	2.38	3.42	7.51	2.50	3.00	5.65	2.52	2.24
20	9.54	0.97	9.82	9.48	1.14	8.28	9.21	1.32	6.96	9.31	1.61	5.78	8.98	1.84	4.88	8.42	2.06	4.09	8.31	2.17	3.83	7.70	2.31	3.34	/	/	/
25	9.31	0.93	10.0	8.97	1.03	8.69	8.67	1.16	7.50	9.03	1.46	6.18	8.89	1.57	5.66	8.49	1.89	4.49	7.99	1.95	4.09	7.31	2.04	3.59	/	/	/
30	9.10	0.87	10.5	8.42	0.93	9.09	8.05	1.05	7.66	8.69	1.30	6.68	8.79	1.44	6.09	8.56	1.77	4.84	7.69	1.74	4.41	6.94	1.82	3.81	/	/	/
35	9.34	0.85	11.0	8.81	0.93	9.43	8.42	1.07	7.90	9.09	1.31	6.94	9.19	1.48	6.21	8.89	1.75	5.09	8.01	1.75	4.59	/	/	/	/	/	/
40	9.9	0.90	11.0	9.23	0.93	9.94	8.83	1.05	8.37	9.54	1.33	7.18	9.61	1.52	6.32	9.34	1.76	5.32	/	/	/	/	/	/	/	/	/
43	9.5	0.79	12.0	8.48	0.76	11.1	8.09	0.90	8.99	8.82	1.15	7.68	8.96	1.34	6.69	8.58	1.43	5.99	/	/	/	/	/	/	/	/	/

8 KW																											
DB	LWT																										
	25			30			35			40			45			50			55			60			65		
	HC	PI	COP	HC	PI	COP	HC	PI	COP	HC	PI	COP	HC	PI	COP	HC	PI	COP	HC	PI	COP	HC	PI	COP	HC	PI	COP
-25	4.40	2.04	2.16	3.93	2.12	1.85	3.49	2.22	1.57	3.19	2.23	1.43	2.69	2.30	1.17	/	/	/	/	/	/	/	/	/	/	/	/
-20	5.60	2.07	2.71	5.02	2.33	2.15	4.61	2.27	2.03	4.19	2.52	1.66	3.56	2.37	1.50	3.10	2.37	1.31	2.51	2.07	1.21	/	/	/	/	/	/
-15	6.83	2.16	3.16	6.36	2.32	2.74	5.99	2.59	2.31	5.41	2.53	2.14	5.16	2.70	1.91	4.53	2.70	1.68	4.84	2.99	1.62	3.86	2.97	1.30	/	/	/
-10	7.32	2.10	3.49	7.23	2.25	3.21	6.96	2.30	3.02	6.75	2.69	2.51	6.62	2.82	2.35	6.16	2.92	2.11	5.99	3.19	1.88	5.03	2.94	1.71	/	/	/
-7	7.59	2.14	3.54	7.42	2.26	3.29	7.11	2.32	3.07	6.99	2.63	2.66	6.79	2.81	2.42	6.32	3.00	2.11	6.09	3.14	1.94	5.19	2.97	1.75	/	/	/
-5	8.01	2.08	3.86	7.85	2.20	3.57	7.48	2.42	3.09	7.34	2.36	2.79	7.33	2.85	2.57	7.25	3.14	2.31	6.34	3.03	2.09	5.91	3.03	1.95	/	/	/
0	8.20	1.80	4.56	8.50	2.06	4.12	8.36	2.30	3.64	8.29	2.60	3.19	7.99	2.86	2.79	7.99	3.04	2.63	6.99	3.09	2.26	6.74	3.27	2.06	/	/	/
5	8.81	1.51	5.84	8.85	1.81	4.88	8.95	2.03	4.41	8.62	2.34	3.69	8.58	2.64	3.25	8.09	2.80	2.89	7.41	2.42	2.63	6.99	2.97	2.35	3.78	3.41	1.11
7	9.49	1.48	6.41	9.14	1.76	5.20	9.09	1.84	4.94	8.72	2.15	4.05	8.86	2.40	3.69	8.31	2.72	3.05	7.66	2.54	3.01	7.11	2.75	2.59	4.01	3.21	1.25
10	9.84	1.35	7.31	9.20	1.59	5.79	8.84	1.70	5.20	8.58	2.07	4.15	8.36	2.30	3.76	8.15	2.48	3.29	8.01	2.51	3.19	7.31	2.77	2.64	5.49	2.73	2.01
15	9.75	1.13	8.64	9.35	1.33	7.01	8.99	1.51	5.95	8.98	1.80	4.98	8.79	2.07	4.25	8.32	2.34	3.55	8.15	2.38	3.42	7.51	2.50	3.00	5.65	2.52	2.24
20	9.54	0.97	9.82	9.48	1.14	8.28	9.21	1.32	6.96	9.31	1.61	5.78	8.98	1.84	4.88	8.42	2.06	4.09	8.31	2.17	3.83	7.70	2.31	3.34	/	/	/
25	9.31	0.93	10.0	8.97	1.03	8.69	8.67	1.16	7.50	9.03	1.46	6.18	8.89	1.57	5.66	8.49	1.89	4.49	7.99	1.95	4.09	7.31	2.04	3.59	/	/	/
30	9.10	0.87	10.5	8.42	0.93	9.09	8.05	1.05	7.66	8.69	1.30	6.68	8.79	1.44	6.09	8.56	1.77	4.84	7.69	1.74	4.41	6.94	1.82	3.81	/	/	/
35	9.34	0.85	11.0	8.81	0.93	9.43	8.42	1.07	7.90	9.09	1.31	6.94	9.19	1.48	6.21	8.89	1.75	5.09	8.01	1.75	4.59	/	/	/	/	/	/
40	9.9	0.90	11.0	9.23	0.93	9.94	8.83	1.05	8.37	9.54	1.33	7.18	9.61	1.52	6.32	9.34	1.76	5.32	/	/	/	/	/	/	/	/	/
43	9.5	0.79	12.0	8.48	0.76	11.1	8.09	0.90	8.99	8.82	1.15	7.68	8.96	1.34	6.69	8.58	1.43	5.99	/	/	/	/	/	/	/	/	/

LWT : Température de sortie d'eau (°C)
DB : Température d'air mesurée à l'extérieur (°C)
HC : Capacité totale de chauffe (kW)
PI : Puissance d'entrée
COP : Coefficient de performance

Tableau d'équivalences des puissances chauffage

10 KW																											
DB	LWT																										
	25			30			35			40			45			50			55			60			65		
	HC	PI	COP	HC	PI	COP	HC	PI	COP	HC	PI	COP	HC	PI	COP	HC	PI	COP	HC	PI	COP	HC	PI	COP	HC	PI	COP
-25	4.95	2.22	2.23	4.05	2.05	1.98	3.53	2.13	1.66	3.42	2.15	1.59	2.92	2.26	1.29	/	/	/	/	/	/	/	/	/	/	/	/
-20	5.85	2.07	2.82	5.21	2.20	2.37	4.8	2.31	2.11	4.79	2.66	1.80	4.01	2.43	1.65	3.58	2.58	1.39	2.77	2.16	1.28	/	/	/	/	/	/
-15	7.24	2.15	3.37	6.89	2.26	2.91	6.64	2.69	2.47	5.73	2.56	2.24	5.28	2.65	1.99	5.16	2.93	1.76	5.47	3.20	1.71	3.97	2.86	1.39	/	/	/
-10	8.51	2.40	3.54	8.04	2.50	3.21	7.72	2.59	2.98	7.27	2.87	2.69	7.37	3.08	2.39	7.07	3.38	2.09	6.38	3.51	1.82	5.62	3.35	1.68	/	/	/
-7	8.82	2.31	3.81	8.69	2.57	3.38	8.50	2.72	3.12	8.11	2.88	2.82	7.72	3.08	2.51	7.58	3.38	2.42	7.26	3.65	1.99	5.38	2.99	1.80	/	/	/
-5	9.00	2.18	4.13	8.71	2.43	3.58	9.01	2.71	3.32	8.11	2.88	2.82	7.94	3.05	2.60	8.18	3.31	2.47	7.35	3.31	2.22	5.99	3.06	1.96	/	/	/
0	9.12	1.87	4.88	9.45	2.34	4.04	9.70	2.57	3.77	9.05	2.88	3.14	8.84	3.09	2.86	8.98	3.34	2.69	8.33	3.36	2.84	6.93	3.32	2.09	/	/	/
5	9.98	1.74	5.72	9.94	2.08	4.79	10.02	2.24	4.74	9.87	2.59	3.81	9.61	2.87	3.35	9.21	3.06	3.01	9.11	3.27	2.79	7.95	3.24	2.45	4.28	3.19	1.34
7	10.38	1.77	5.88	10.48	2.03	5.17	10.16	2.08	4.88	10.33	2.49	4.15	10.24	2.75	3.72	9.69	3.01	3.22	9.98	3.32	3.01	8.31	3.01	2.76	5.12	3.24	1.58
10	11.37	1.62	7.03	10.13	1.82	5.58	10.04	1.96	5.12	10.13	2.45	4.13	9.72	2.66	3.66	9.52	2.89	3.29	9.26	3.03	3.06	8.51	3.15	2.70	6.58	3.13	2.10
15	11.48	1.42	8.08	10.69	1.65	6.49	9.92	1.70	5.82	9.86	2.08	4.75	10.21	2.44	4.18	9.95	2.63	3.79	9.68	2.73	3.55	8.22	2.62	3.14	6.52	2.71	2.41
20	10.68	1.19	9.01	10.78	1.36	7.92	10.71	1.60	6.71	9.83	1.77	5.56	10.12	2.10	4.82	10.21	2.43	4.20	9.72	2.54	3.82	8.65	2.51	3.44	/	/	/
25	9.96	1.04	9.57	9.77	1.16	8.81	9.72	1.36	7.13	9.78	1.65	5.94	9.69	1.89	5.13	9.19	2.06	4.46	9.02	2.19	4.11	8.28	2.26	3.67	/	/	/
30	9.77	0.97	10.12	8.92	1.02	8.72	8.82	1.11	7.92	8.79	1.30	6.75	9.69	1.58	6.14	9.00	1.82	4.94	8.79	1.84	4.79	7.48	1.96	3.82	/	/	/
35	10.01	0.94	10.65	9.47	1.04	9.11	9.11	1.10	8.28	9.00	1.29	6.96	10.13	1.59	6.38	9.81	1.90	5.16	9.62	6.96	4.91	/	/	/	/	/	/
40	10.62	0.93	11.45	9.66	0.98	9.81	9.81	1.17	8.40	9.94	1.36	7.33	10.88	1.60	6.78	10.28	1.86	5.53	/	/	/	/	/	/	/	/	/
43	9.64	0.81	11.92	9.36	0.88	10.58	8.83	0.96	9.23	9.85	1.22	8.05	9.86	1.31	7.55	9.48	1.53	6.21	/	/	/	/	/	/	/	/	/

12 KW																											
DB	LWT																										
	25			30			35			40			45			50			55			60			65		
	HC	PI	COP	HC	PI	COP	HC	PI	COP	HC	PI	COP	HC	PI	COP	HC	PI	COP	HC	PI	COP	HC	PI	COP	HC	PI	COP
-25	5.94	2.88	2.06	6.14	2.92	2.10	4.99	3.04	1.64	4.42	3.20	1.38	4.15	3.46	1.20	/	/	/	/	/	/	/	/	/	/	/	/
-20	7.54	3.10	2.43	7.53	3.20	2.35	7.9	3.46	2.05	6.25	4.96	1.26	5.98	3.71	1.61	5.24	3.66	1.43	4.99	3.72	1.34	/	/	/	/	/	/
-15	8.78	3.19	2.75	8.71	3.47	2.51	8.74	3.72	2.35	7.76	3.70	2.10	7.29	4.10	1.78	6.59	4.17	1.58	6.21	4.34	1.43	5.78	4.74	1.22	/	/	/
-10	10.75	3.46	3.11	9.91	3.73	2.66	9.91	4.01	2.47	9.64	4.38	2.2	9.29	4.65	2	8.81	4.87	1.81	8.47	4.95	1.71	6.57	5.21	1.26	/	/	/
-7	12.01	3.56	3.37	10.78	3.58	3.01	10.78	3.93	2.74	10.34	10.42	2.34	10.23	4.51	2.27	10.45	4.86	2.15	1045	5.39	1.94	7.99	5.15	1.55	/	/	/
-5	12.21	3.40	3.59	11.12	3.60	3.09	11.12	3.92	2.84	10.85	4.36	2.49	10.89	4.71	2.31	10.67	4.89	2.18	10.49	5.25	2.00	8.08	5.21	1.55	/	/	/
0	12.32	2.88	4.28	11.83	3.24	3.65	11.89	3.53	3.37	12.23	4.09	2.99	12.23	4.50	2.72	10.82	4.72	2.29	10.67	4.85	2.20	8.46	4.95	1.71	/	/	/
5	14.41	2.69	5.36	13.45	3.01	4.47	13.45	3.31	4.06	13.75	3.80	3.62	13.56	4.26	3.18	12.67	4.51	2.81	12.67	4.80	2.64	11.45	5.20	2.20	9.78	5.32	1.84
7	15.46	2.62	5.89	14.12	2.84	45.98	14.45	3.19	4.53	14.75	3.61	4.09	14.45	4.08	3.54	13.72	4.44	3.09	13.78	4.84	2.85	12.45	5.02	2.48	11.45	5.40	2.12
10	14.86	2.43	6.11	14.34	2.68	5.35	14.12	2.83	4.99	14.56	3.43	4.25	14.34	9.97	3.61	13.45	4.19	3.21	13.01	4.37	2.98	12.67	4.80	2.64	11.51	4.92	2.34
15	15.05	1.98	7.62	14.56	2.25	6.47	14.23	2.68	5.30	14.89	3.21	4.64	14.56	3.62	4.02	13.34	3.76	3.55	12.01	3.99	3.01	12.23	4.31	2.84	11.55	4.55	2.54
20	14.28	1.65	8.65	14.23	1.89	7.52	14.01	2.22	6.32	14.78	2.78	5.31	14.78	3.22	4.59	13.67	3.38	4.05	11.99	3.57	3.36	10.78	3.70	2.91	/	/	/
25	14.34	1.56	9.21	14.12	1.73	8.15	14.01	1.92	7.28	14.56	2.36	6.18	14.56	2.74	5.31	13.89	3.01	4.61	12.01	3.14	3.82	10.01	3.37	2.97	/	/	/
30	14.52	1.45	10.0	14.01	1.63	4.62	14.34	1.88	7.63	14.59	2.22	6.58	14.55	2.66	5.48	13.88	2.82	4.92	12.56	2.95	4.26	10.12	3.38	2.99	/	/	/
35	15.01	1.40	10.7	14.78	1.62	9.13	14.56	1.82	8.01	15.01	2.18	6.88	14.45	2.53	5.72	14.12	2.71	5.21	12.89	2.80	4.60	/	/	/	/	/	/
40	15.53	14.41	11.0	15.45	1.60	9.64	15.23	1.79	8.53	15.12	2.08	7.28	15.12	2.44	6.20	14.45	2.71	5.33	/	/	/	/	/	/	/	/	
43	15.11	1.29	11.7	14.56	1.39	10.5	14.78	1.64	9.03	15.05	1.94	7.76	14.78	2.18	6.77	13.78	2.41	5.71	/	/	/	/	/	/	/	/	

LWT : Température de sortie d'eau (°C)
DB : Température d'air mesurée à l'extérieur (°C)
HC : Capacité totale de chauffe (kW)
PI : Puissance d'entrée
COP : Coefficient de performance

SCHÉMAS

Les schémas et photos présentés ont un caractère illustratif uniquement et ne sont pas contractuels. Veuillez noter que l'utilisation de matériaux en électro-zingué pour le raccordement de la pompe à chaleur est strictement interdite. Les raccordements en cuivre et multicouches sont conseillés et conformes aux normes de sécurité. Nous déclinons toute responsabilité en cas d'erreurs de raccordement ou d'installation non conforme.

En cas de besoin d'assistance ou de questions concernant l'installation, n'hésitez pas à nous contacter par e-mail à l'adresse sav@bemco-eco.com
Notre équipe se tient à votre disposition pour vous fournir l'aide nécessaire.

Production chauffage sol

Schéma non contractuel
Réservé aux installateurs et techniciens.

Multicouche	✓
Cuivre	✓
Électrozingué	✗

Raccordements électriques

A : Fiche TH6 Sonde ballon tampon (Haut)

B : Bornier 8 & 23 Circulateur Zone 1

C : Bornier 31 & 32 Thermostat Zone 1

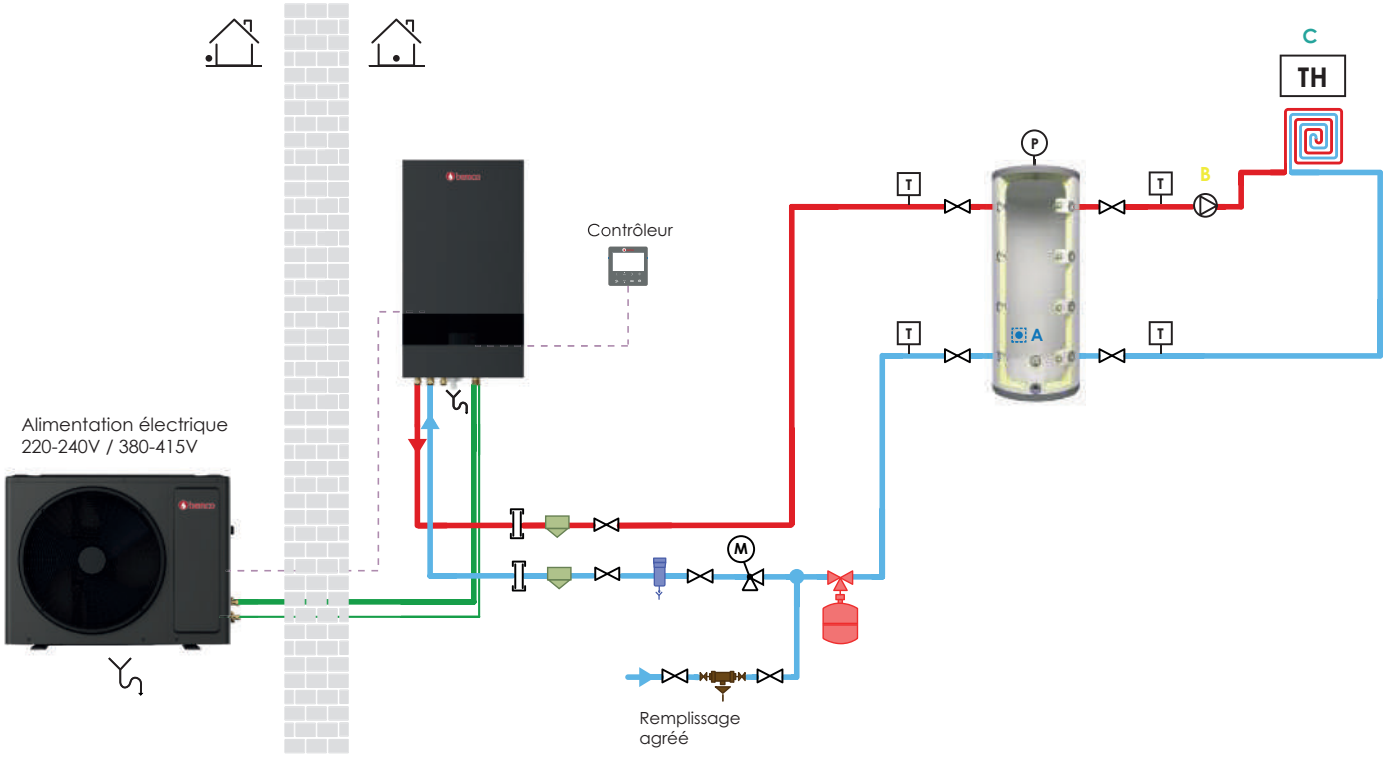

Légende

- Socle anti-vibration
- Évacuation de l'eau lors du dégivrage
- Sonde extérieure intégrée
- Raccord union
- Vidange
- Circulateur
- Purgeur d'air
- Vanne à 3 voies
- Thermomètre
- Vanne mélangeuse
- Soupape antigel
- Filtre à boue
- Remplissage agrée
- Vanne d'arrêt
- Soupape de sécurité chauffage avec mano
- Résistance électrique (optionnelle)
- Ballon tampon
- Chauffage sol
- Radiateur
- Thermostat
- Vase d'expansion chauffage
- Soupape de sécurité sanitaire
- Mitigeur thermostatique pour eau chaude
- Réducteur de pression
- Clapet anti-retour
- Thermostat Zone 1
- Thermostat Zone 2
- Contrôleur
- Sonde de température
- Tuyau de gaz
- Tuyau de liquide
- Câble électrique blindé

Production chauffage radiateur

Schéma non contractuel
Réservé aux installateurs et techniciens.

Multicouche	✓
Cuivre	✓
Électrozingué	✗

Raccordements électriques

A : Fiche TH6 Sonde ballon tampon (Haut)

B : Bornier 8 & 23 Circulateur Zone 1

C : Bornier 31 & 32 Thermostat Zone 1

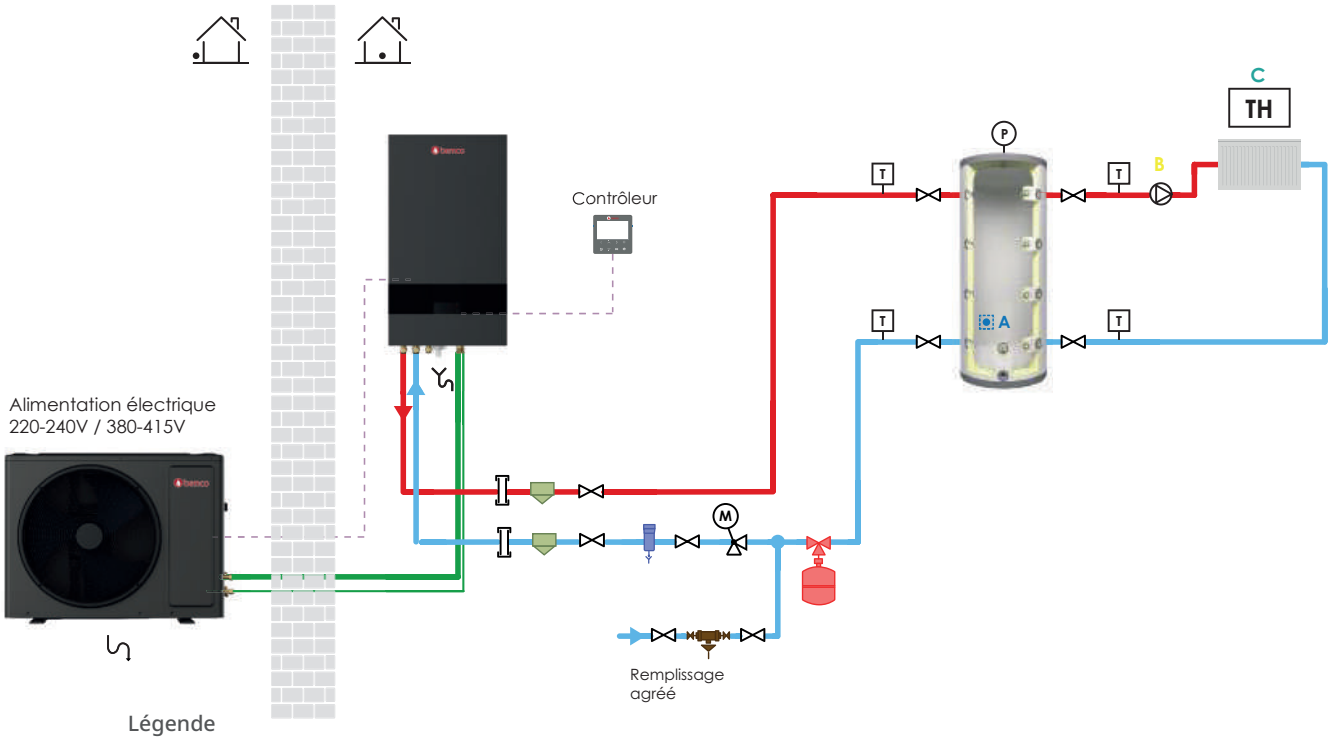

Légende

- Socle anti-vibration
- Évacuation de l'eau lors du dégivrage
- Sonde extérieure intégrée
- Raccord union
- Vidange
- Circulateur
- Purgeur d'air
- Vanne à 3 voies
- Thermomètre
- Vanne mélangeuse
- Soupape antigel
- Filtre à boue
- Remplissage agrée
- Vanne d'arrêt
- Soupape de sécurité chauffage avec mano
- Résistance électrique (optionnelle)
- Ballon tampon
- Chauffage sol
- Radiateur
- Thermostat
- Vase d'expansion chauffage
- Soupape de sécurité sanitaire
- Mitigeur thermostatique pour eau chaude
- Réducteur de pression
- Clapet anti-retour
- Thermostat Zone 1
- Thermostat Zone 2
- Contrôleur
- Sonde de température
- Tuyau de gaz
- Tuyau de liquide
- Câble électrique blindé

2 Zones - Production chauffage radiateur et chauffage sol

Schéma non contractuel
Réservé aux installateurs et techniciens.

Multicouche	✓
Cuivre	✓
Électrozingué	✗

Raccordements électriques

A : Fiche TH6 Sonde ballon tampon (Haut)

B : Bornier 31 & 32 Thermostat Zone 1

C : Bornier 8 & 23 Circulateur Zone 1

D : Bornier 16 & 31 Thermostat Zone 2

E : Bornier 7 & 22 Circulateur Zone 2

F : Bornier 5, 6 & 21 Vanne mélangeuse pour chauffage sol

G : Fiche TH9 Sonde départ circuit chauffage sol

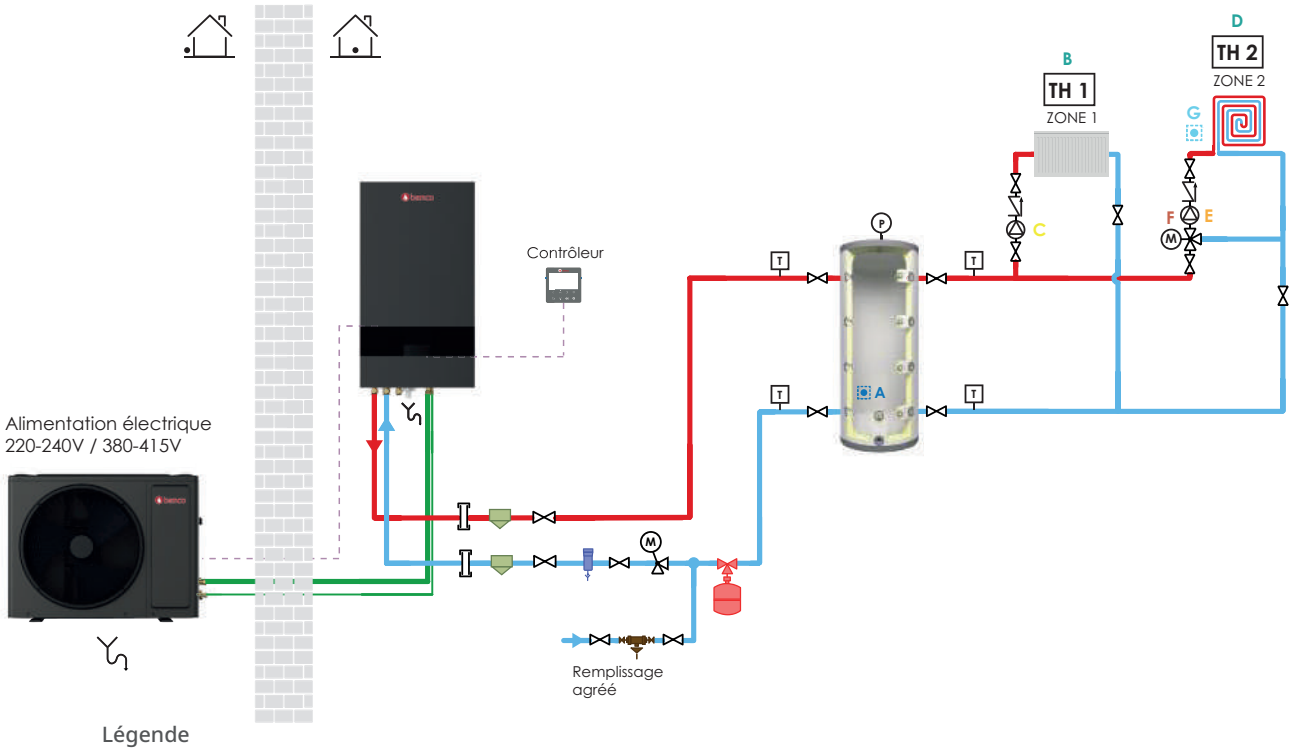

Légende

Socle anti-vibration	Soupape antigel	Vase d'expansion chauffage
Évacuation de l'eau lors du dégivrage	Filtre à boue	Soupape de sécurité sanitaire
Sonde extérieure intégrée	Remplissage agrée	Mitigeur thermostatique pour eau chaude
Raccord union	Vanne d'arrêt	Réducteur de pression
Vidange	Soupape de sécurité chauffage avec mano	Clapet anti-retour
Circulateur	Résistance électrique (optionnelle)	Thermostat Zone 1
Purgeur d'air	Ballon tampon	Thermostat Zone 2
Vanne à 3 voies	Chauffage sol	Contrôleur
Thermomètre	Radiateur	Sonde de température
Vanne mélangeuse	Thermostat	Tuyau de gaz
		Tuyau de liquide
		Câble électrique blindé

Production chauffage sol et ECS

Schéma non contractuel
Réservé aux installateurs et techniciens.

Multicouche	✓
Cuivre	✓
Électrozingué	✗

Raccordements électriques

A : Bornier 1, 2, & 19 Vanne 3 voies

B : Fiche TH6 Sonde ballon tampon (Haut)

C : Fiche TH8 Sonde ECS

D : Bornier 31 & 32 Thermostat Zone 1

E : Bornier 8 & 23 Circulateur Zone 1

F : Bornier 10 & 25 Circulateur boucle sanitaire

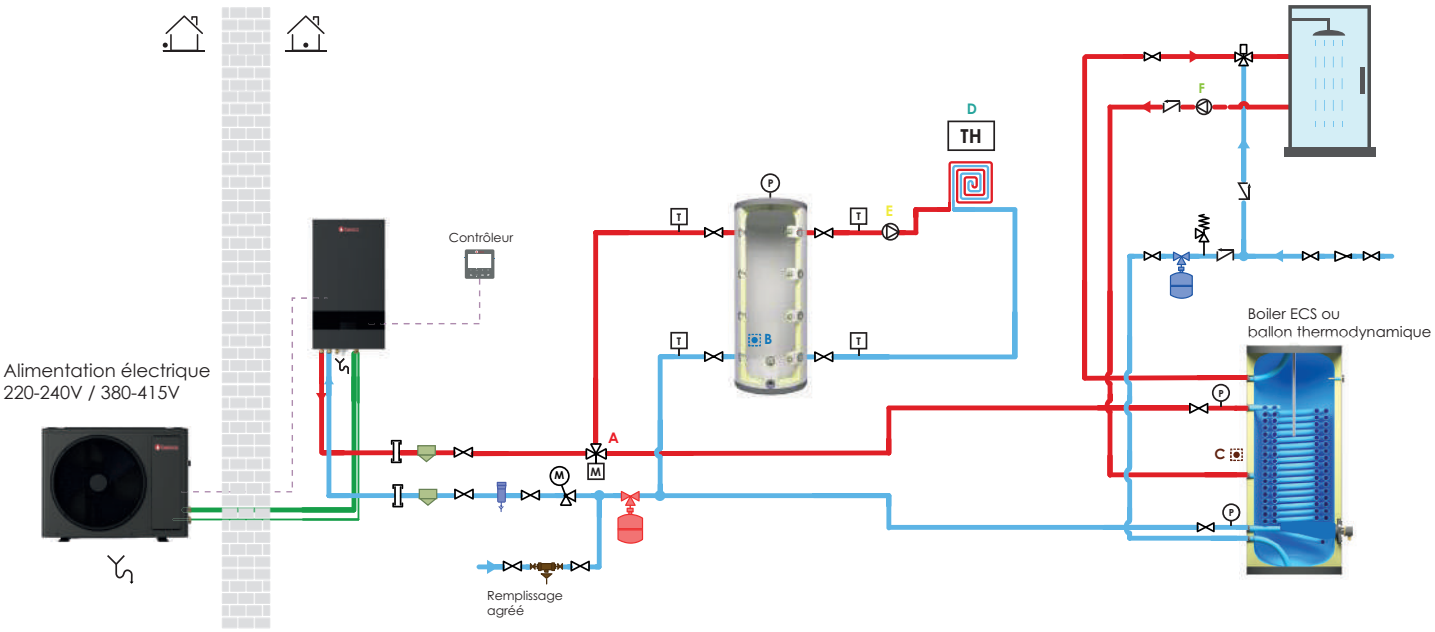

Légende

Socle anti-vibration	Soupape antigel	Vase d'expansion chauffage
Évacuation de l'eau lors du dégivrage	Filtre à boue	Soupape de sécurité sanitaire
Sonde extérieure intégrée	Remplissage agrée	Mitigeur thermostatique pour eau chaude
Raccord union	Vanne d'arrêt	Réducteur de pression
Vidange	Soupape de sécurité chauffage avec mano	Clapet anti-retour
Circulateur	Résistance électrique (optionnelle)	Thermostat Zone 1
Purgeur d'air	Ballon tampon	Thermostat Zone 2
Vanne à 3 voies	Chauffage sol	Contrôleur
Thermomètre	Radiateur	Sonde de température
Vanne mélangeuse	Thermostat	Tuyau de gaz
		Tuyau de liquide
		Câble électrique blindé

2 Zones - Production chauffage sol et ECS

Schéma non contractuel
Réservé aux installateurs et techniciens.

Multicouche	✓
Cuivre	✓
Électrozingué	✗

Raccordements électriques

A : Bornier 1, 2, & 19 Vanne 3 voies

B : Fiche TH6 Sonde ballon tampon (Haut)

C : Fiche TH8 Sonde ECS

D : Bornier 31 & 32 Thermostat Zone 1

E : Bornier 8 & 23 Circulateur Zone 1

F : Bornier 16 & 31 Thermostat Zone 2

G : Bornier 7 & 22 Circulateur Zone 2

H : Bornier 10 & 25 Circulateur boucle sanitaire

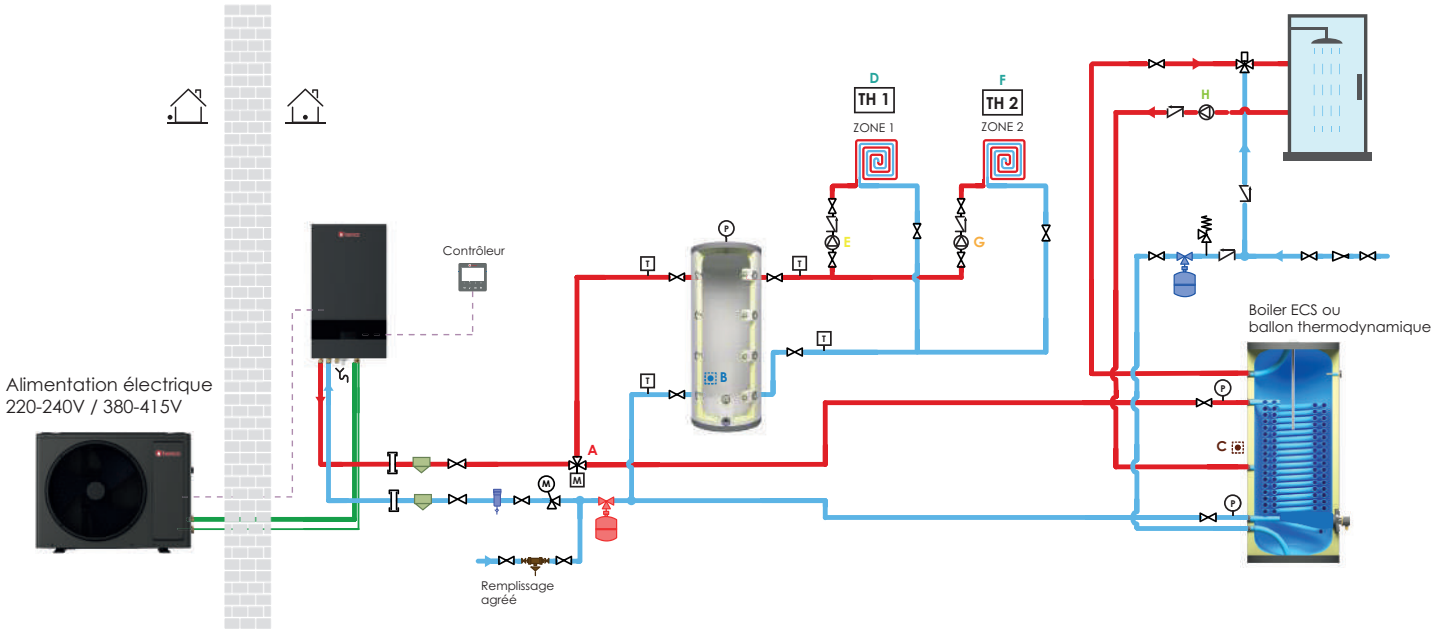

Légende

- Socle anti-vibration
- Évacuation de l'eau lors du dégivrage
- Sonde extérieure intégrée
- Raccord union
- Vidange
- Circulateur
- Purgeur d'air
- Vanne à 3 voies
- Thermomètre
- Vanne mélangeuse
- Soupape antigel
- Filtre à boue
- Remplissage agrée
- Vanne d'arrêt
- Soupape de sécurité chauffage avec mano
- Résistance électrique (optionnelle)
- Ballon tampon
- Chauffage sol
- Radiateur
- Thermostat
- Vase d'expansion chauffage
- Soupape de sécurité sanitaire
- Mitigeur thermostatique pour eau chaude
- Réducteur de pression
- Clapet anti-retour
- Thermostat Zone 1
- Thermostat Zone 2
- Contrôleur
- Sonde de température
- Tuyau de gaz
- Tuyau de liquide
- Câble électrique blindé

Production chauffage radiateur et ECS

Schéma non contractuel
Réservé aux installateurs et techniciens.

Multicouche	✓
Cuivre	✓
Électrozingué	✗

Raccordements électriques

A : Bornier 1, 2, & 19 Vanne 3 voies

B : Fiche TH6 Sonde ballon tampon (Haut)

C : Fiche TH8 Sonde ECS

D : Bornier 31 & 32 Thermostat Zone 1

E : Bornier 8 & 23 Circulateur Zone 1

F : Bornier 10 & 25 Circulateur boucle sanitaire

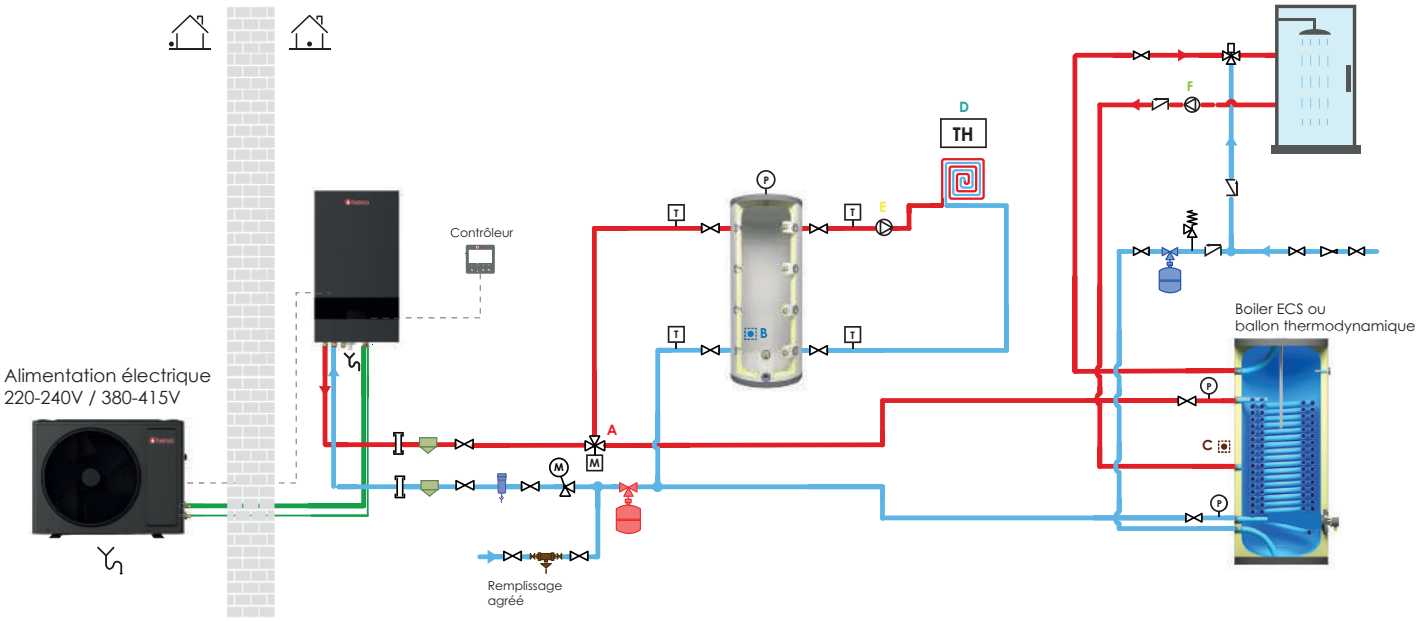

Légende

Socle anti-vibration	Soupape antigel	Vase d'expansion chauffage
Évacuation de l'eau lors du dégivrage	Filtre à boue	Soupape de sécurité sanitaire
Sonde extérieure intégrée	Remplissage agrée	Mitigeur thermostatique pour eau chaude
Raccord union	Vanne d'arrêt	Réducteur de pression
Vidange	Soupape de sécurité chauffage avec mano	Clapet anti-retour
Circulateur	Résistance électrique (optionnelle)	Thermostat Zone 1
Purgeur d'air	Ballon tampon	Thermostat Zone 2
Vanne à 3 voies	Chauffage sol	Contrôleur
Thermomètre	Radiateur	Sonde de température
Vanne mélangeuse	Thermostat	Tuyau de gaz
		Tuyau de liquide
		Câble électrique blindé

2 Zones - Production chauffage radiateurs et ECS

Schéma non contractuel
Réservé aux installateurs et techniciens.

Multicouche	✓
Cuivre	✓
Électrozingué	✗

Raccordements électriques

- A : Bornier 1, 2, & 19 Vanne 3 voies
- B : Fiche TH6 Sonde ballon tampon (Haut)
- C : Fiche TH8 Sonde ECS
- D : Bornier 31 & 32 Thermostat Zone 1
- E : Bornier 8 & 23 Circulateur Zone 1
- F : Bornier 16 & 31 Thermostat Zone 2
- G : Bornier 7 & 22 Circulateur Zone 2
- H : Bornier 10 & 25 Circulateur boucle sanitaire

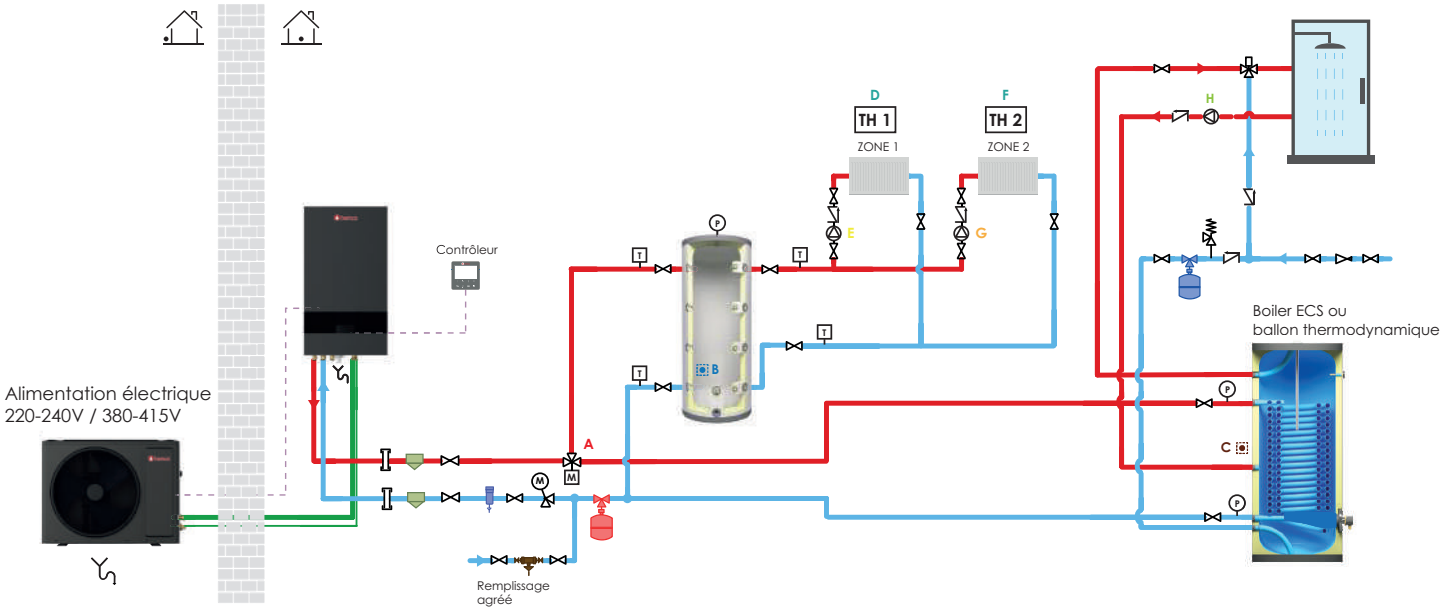

Légende

- Socle anti-vibration
- Évacuation de l'eau lors du dégivrage
- Sonde extérieure intégrée
- Raccord union
- Vidange
- Circulateur
- Purgeur d'air
- Vanne à 3 voies
- Thermomètre
- Vanne mélangeuse
- Soupape antigel
- Filtre à boue
- Remplissage agrée
- Vanne d'arrêt
- Soupape de sécurité chauffage avec mano
- Résistance électrique (optionnelle)
- Ballon tampon
- Chauffage sol
- Radiateur
- Thermostat
- Vase d'expansion chauffage
- Soupape de sécurité sanitaire
- Mitigeur thermostatique pour eau chaude
- Réducteur de pression
- Clapet anti-retour
- Thermostat Zone 1
- Thermostat Zone 2
- Contrôleur
- Sonde de température
- Tuyau de gaz
- Tuyau de liquide
- Câble électrique blindé

2 Zones - Production chauffage radiateur,chauffage sol et ECS

Schéma non contractuel
Réservé aux installateurs et techniciens.

Multicouche	✓
Cuivre	✓
Électrozingué	✗

Raccordements électriques

A : Bornier 1, 2, & 19 Vanne 3 voies

B : Fiche TH6 Sonde ballon tampon (Haut)

C : Fiche TH8 Sonde ECS

D : Bornier 31 & 32 Thermostat Zone 1

E : Bornier 8 & 23 Circulateur Zone 1

F : Bornier 16 & 31 Thermostat Zone 2

G : Bornier 7 & 22 Circulateur Zone 2

H : Bornier 5, 6 & 21 Vanne mélangeuse pour chauffage sol

I : Fiche TH9 Sonde départ circuit chauffage sol

J : Bornier 10 & 25 Circulateur boucle sanitaire

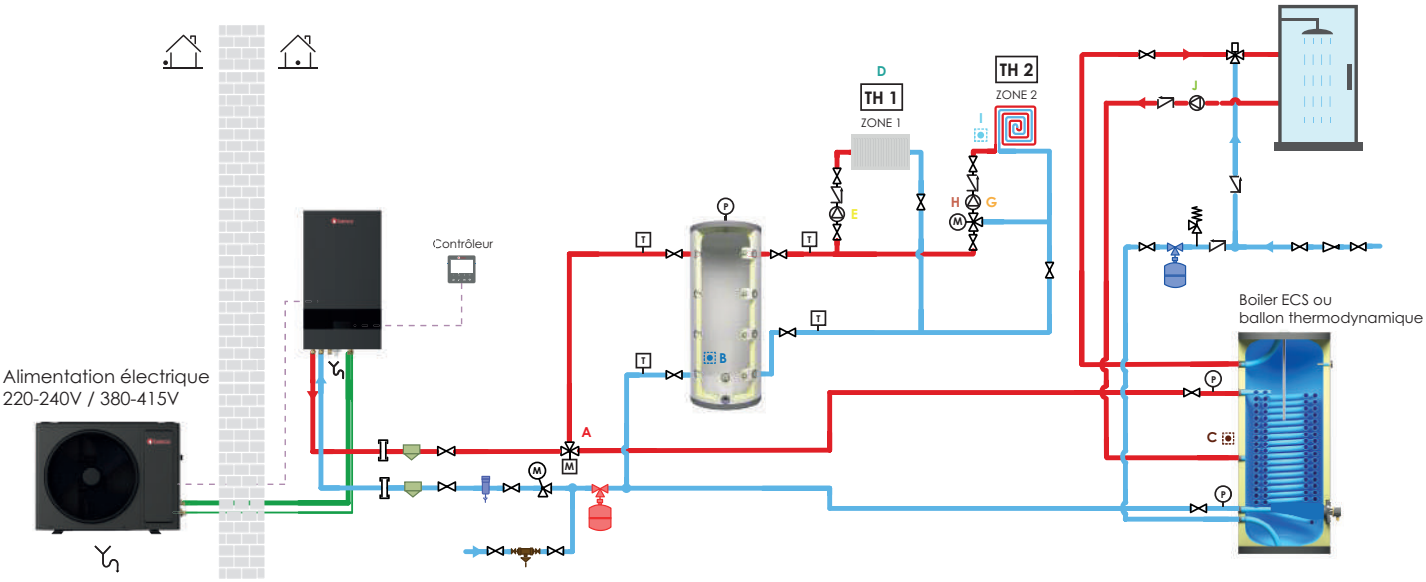

Légende

- Socle anti-vibration
- Évacuation de l'eau lors du dégivrage
- Sonde extérieure intégrée
- Raccord union
- Vidange
- Circulateur
- Purgeur d'air
- Vanne à 3 voies
- Thermomètre
- Vanne mélangeuse
- Soupape antigel
- Filtre à boue
- Remplissage agrée
- Vanne d'arrêt
- Soupape de sécurité chauffage avec mano
- Résistance électrique (optionnelle)
- Ballon tampon
- Chauffage sol
- Radiateur
- Thermostat
- Vase d'expansion chauffage
- Soupape de sécurité sanitaire
- Mitigeur thermostatique pour eau chaude
- Réducteur de pression
- Clapet anti-retour
- Thermostat Zone 1
- Thermostat Zone 2
- Contrôleur
- Sonde de température
- Tuyau de gaz
- Tuyau de liquide
- Câble électrique blindé

2 Zones - Production chauffage radiateur, chauffage sol et ECS avec chaudière d'appoint

Schéma non contractuel
Réservé aux installateurs et techniciens.

Multicouche	✓
Cuivre	✓
Électrozingué	✗

Raccordements électriques

A : Bornier 1, 2, & 19 Vanne 3 voies

B : Fiche TH6 Sonde ballon tampon (Haut)

C : Fiche TH8 Sonde ECS

D : Bornier 31 & 32 Thermostat Zone 1

E : Bornier 8 & 23 Circulateur Zone 1

F : Bornier 16 & 31 Thermostat Zone 1

G : Bornier 7 & 22 Circulateur Zone 2

H : Bornier 5, 6 & 21 Vanne mélangeuse pour chauffage sol

I : Fiche TH9 Sonde départ circuit chauffage sol

J : Fiche TH1 Sonde température départ hybride

K : Bornier 12 & 27 Contact ON/OFF hybride

L : Bornier 10 & 25 Circulateur boucle sanitaire

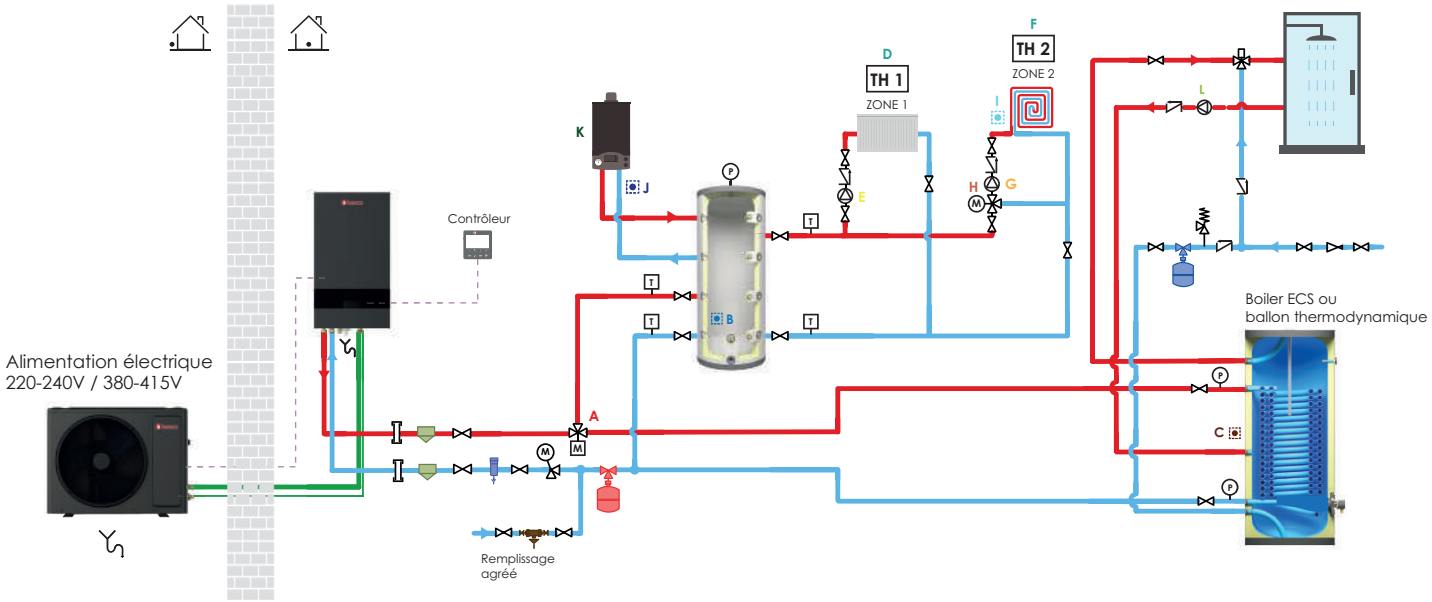

Légende

- Socle anti-vibration
- Évacuation de l'eau lors du dégivrage
- Sonde extérieure intégrée
- Raccord union
- Vidange
- Circulateur
- Purgeur d'air
- Vanne à 3 voies
- Thermomètre
- Vanne mélangeuse
- Soupape antigel
- Filtre à boue
- Remplissage agrée
- Vanne d'arrêt
- Soupape de sécurité chauffage avec mano
- Résistance électrique (optionnelle)
- Ballon tampon
- Chauffage sol
- Radiateur
- Thermostat
- Vase d'expansion chauffage
- Soupape de sécurité sanitaire
- Mitigeur thermostatique pour eau chaude
- Réducteur de pression
- Clapet anti-retour
- Thermostat Zone 1
- Thermostat Zone 2
- Contrôleur
- Sonde de température
- Tuyau de gaz
- Tuyau de liquide
- Câble électrique blindé

2 Zones - Production chauffage radiateur et chauffage sol avec chaudière d'appoint

Schéma non contractuel
Réservé aux installateurs et techniciens.

Multicouche	✓
Cuivre	✓
Électrozingué	✗

Raccordements électriques

- A : Fiche TH6 Sonde ballon tampon (Haut)
- B : Bornier 31 & 32 Thermostat Zone 1
- C : Bornier 8 & 23 Circulateur Zone 1
- D : Bornier 16 & 31 Thermostat Zone 2
- E : Bornier 7 & 22 Circulateur Zone 2
- F : Bornier 5, 6 & 21 Vanne mélangeuse pour chauffage sol
- G : Fiche TH9 Sonde départ circuit chauffage sol
- H : Fiche TH1 Sonde température départ hybride
- I : Bornier 12 & 27 Contact ON/OFF hybride

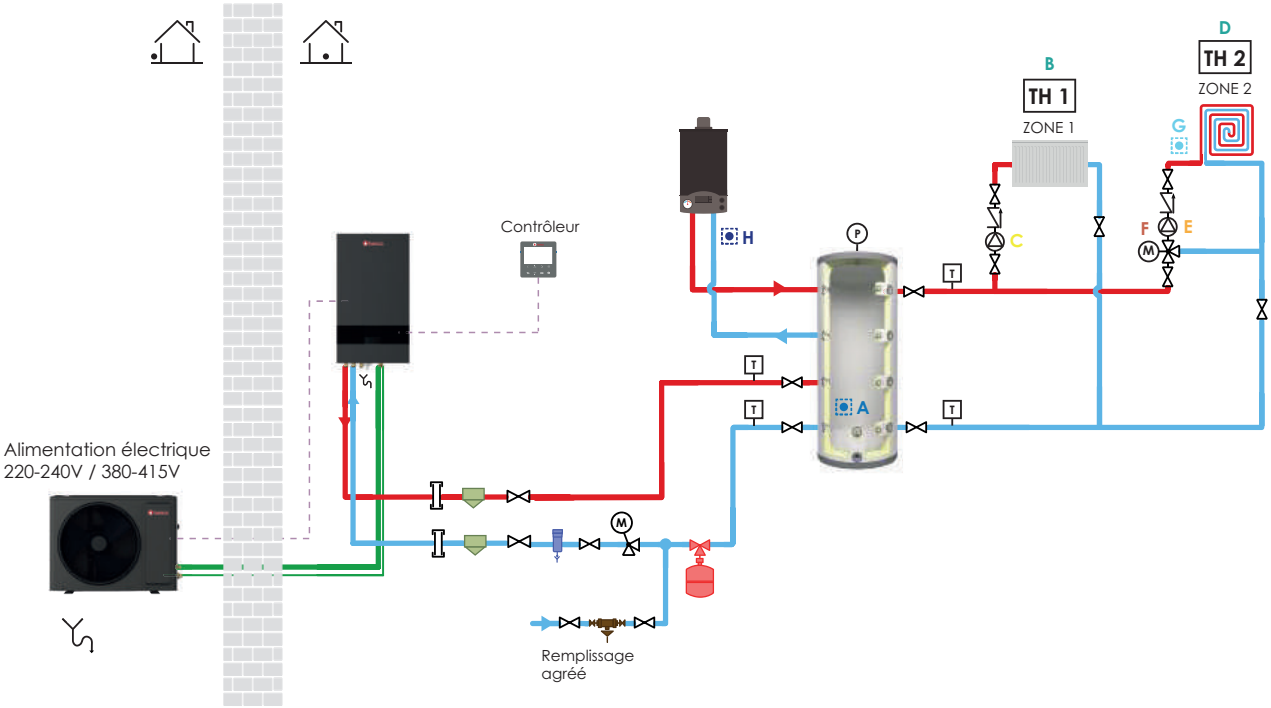

Légende

- Socle anti-vibration
- Évacuation de l'eau lors du dégivrage
- Sonde extérieure intégrée
- Raccord union
- Vidange
- Circulateur
- Purgeur d'air
- Vanne à 3 voies
- Thermomètre
- Vanne mélangeuse
- Soupape antigel
- Filtre à boue
- Remplissage agrée
- Vanne d'arrêt
- Soupape de sécurité chauffage avec mano
- Résistance électrique (optionnelle)
- Ballon tampon
- Chauffage sol
- Radiateur
- Thermostat
- Vase d'expansion chauffage
- Soupape de sécurité sanitaire
- Mitigeur thermostatique pour eau chaude
- Réducteur de pression
- Clapet anti-retour
- Thermostat Zone 1
- Thermostat Zone 2
- Contrôleur
- Sonde de température
- Tuyau de gaz
- Tuyau de liquide
- Câble électrique blindé

bemco

Production ECS

Schéma non contractuel
Réservé aux installateurs et techniciens.

Multicouche	✓
Cuivre	✓
Électrozingué	✗

Raccordements électriques

A : Fiche TH8 Sonde ECS

B : Bornier 10 & 25 Circulateur boucle sanitaire

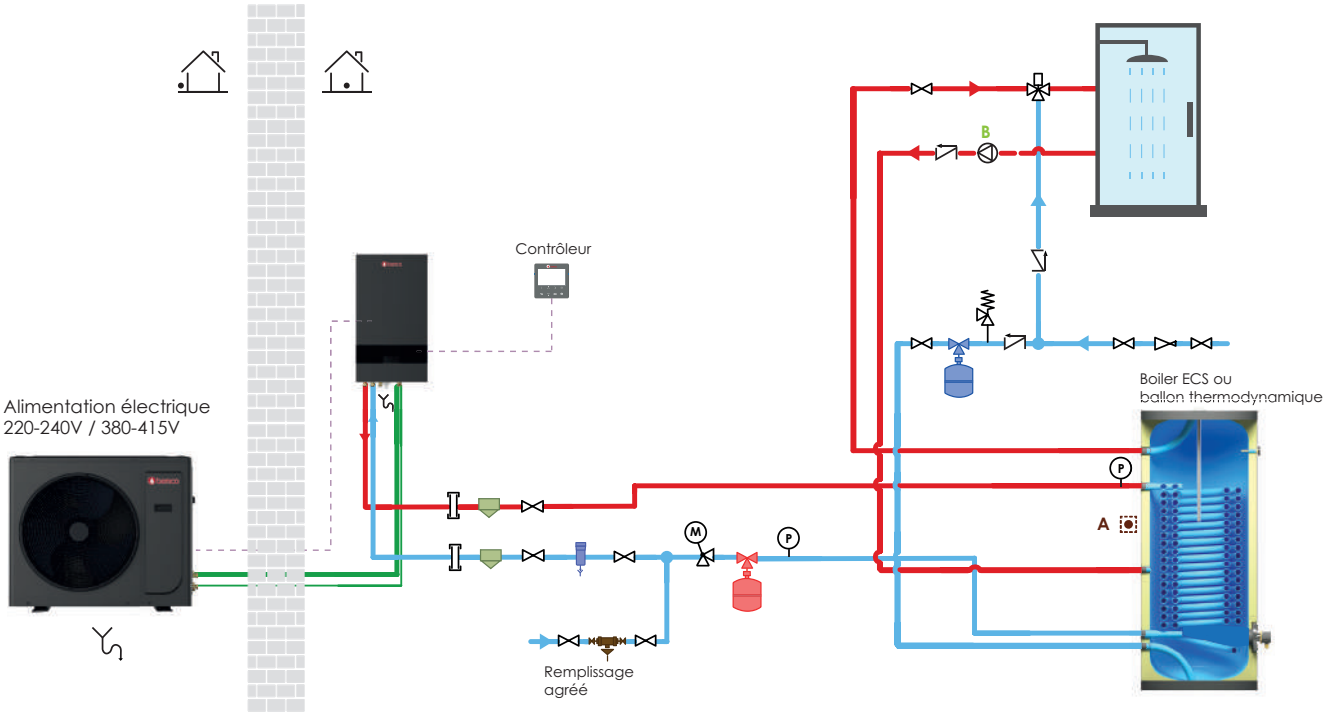

Légende

Socle anti-vibration	Soupape antigel	Vase d'expansion chauffage
Évacuation de l'eau lors du dégivrage	Filtre à boue	Soupape de sécurité sanitaire
Sonde extérieure intégrée	Remplissage agrée	Mitigeur thermostatique pour eau chaude
Raccord union	Vanne d'arrêt	Réducteur de pression
Vidange	Soupape de sécurité chauffage avec mano	Clapet anti-retour
Circulateur	Résistance électrique (optionnelle)	Thermostat Zone 1
Purgeur d'air	Ballon tampon	Thermostat Zone 2
Vanne à 3 voies	Chauffage sol	Contrôleur
Thermomètre	Radiateur	Sonde de température
Vanne mélangeuse	Thermostat	Tuyau de gaz
		Tuyau de liquide
		Câble électrique blindé

Production ECS avec résistance d'appoint

Schéma non contractuel
Réservé aux installateurs et techniciens.

Multicouche	✓
Cuivre	✓
Électrozingué	✗

Raccordements électriques

A : Fiche TH8 Sonde ECS

B : Bornier 10 & 25 Circulateur boucle sanitaire

C : WTH + N Résistance électrique d'appoint (optionnelle)

⚠ Prévoir contacteur de puissance

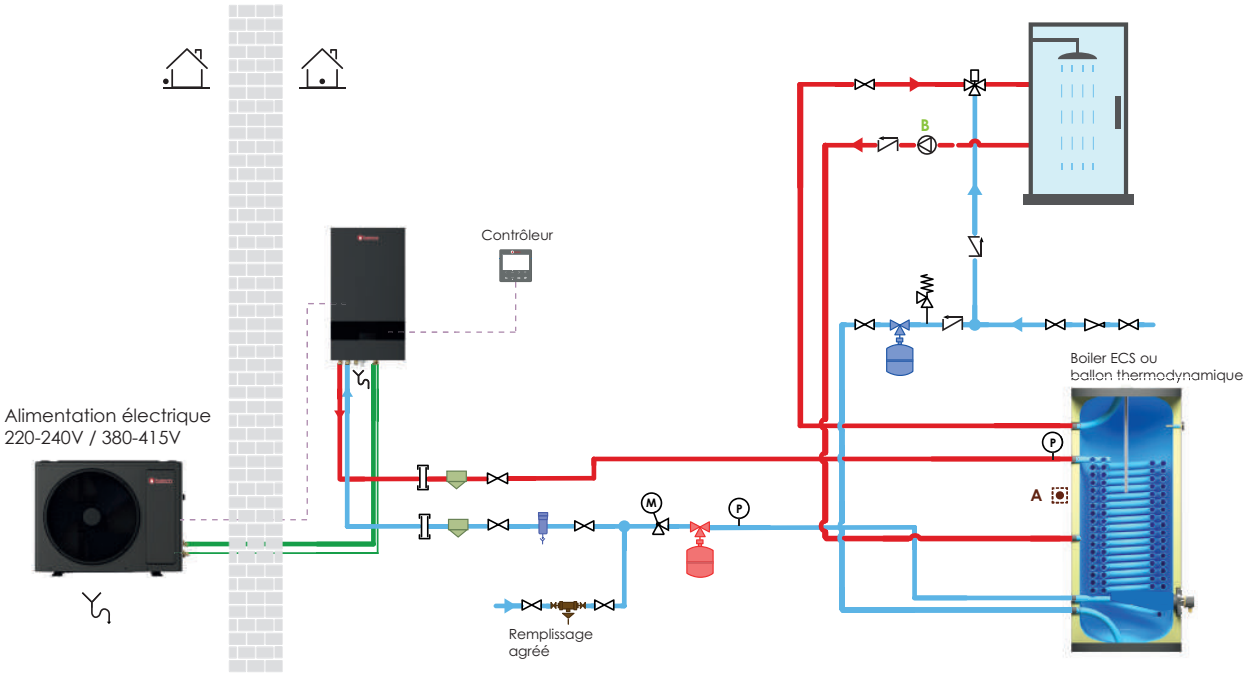

Légende

- Socle anti-vibration
- Évacuation de l'eau lors du dégivrage
- Sonde extérieure intégrée
- Raccord union
- Vidange
- Circulateur
- Purgeur d'air
- Vanne à 3 voies
- Thermomètre
- Vanne mélangeuse
- Soupape antigel
- Filtre à boue
- Remplissage agrée
- Vanne d'arrêt
- Soupape de sécurité chauffage avec mano
- Résistance électrique (optionnelle)
- Ballon tampon
- Chauffage sol
- Radiateur
- Thermostat
- Vase d'expansion chauffage
- Soupape de sécurité sanitaire
- Mitigeur thermostatique pour eau chaude
- Réducteur de pression
- Clapet anti-retour
- Thermostat Zone 1
- Thermostat Zone 2
- Contrôleur
- Sonde de température
- Tuyau de gaz
- Tuyau de liquide
- Câble électrique blindé

Production ECS avec panneaux solaires thermiques

Schéma non contractuel
Réservé aux installateurs et techniciens.

Multicouche	✓
Cuivre	✓
Électrozingué	✗

Raccordements électriques

A : Fiche TH8 Sonde ECS

B : Bornier 10 & 25 Circulateur boucle sanitaire

C : Fiche TH10 Sonde panneaux solaires

D : Bornier 9 & 24 Circulateur solaire

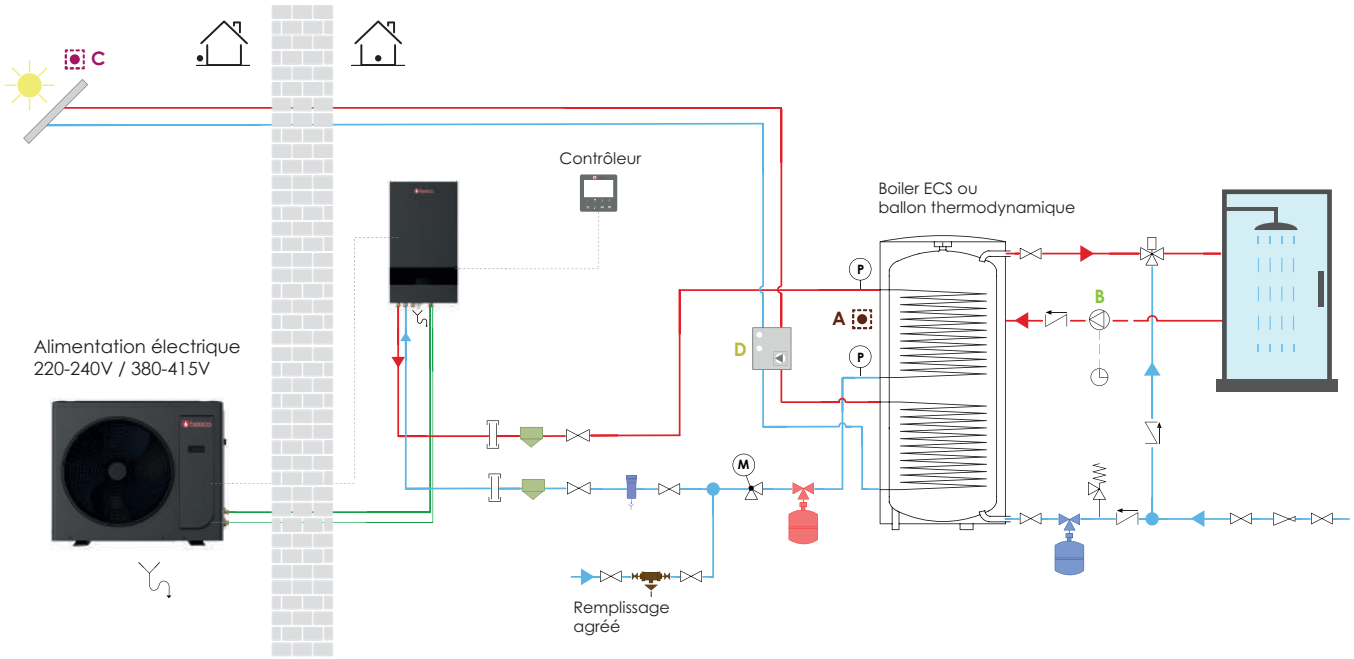

Légende

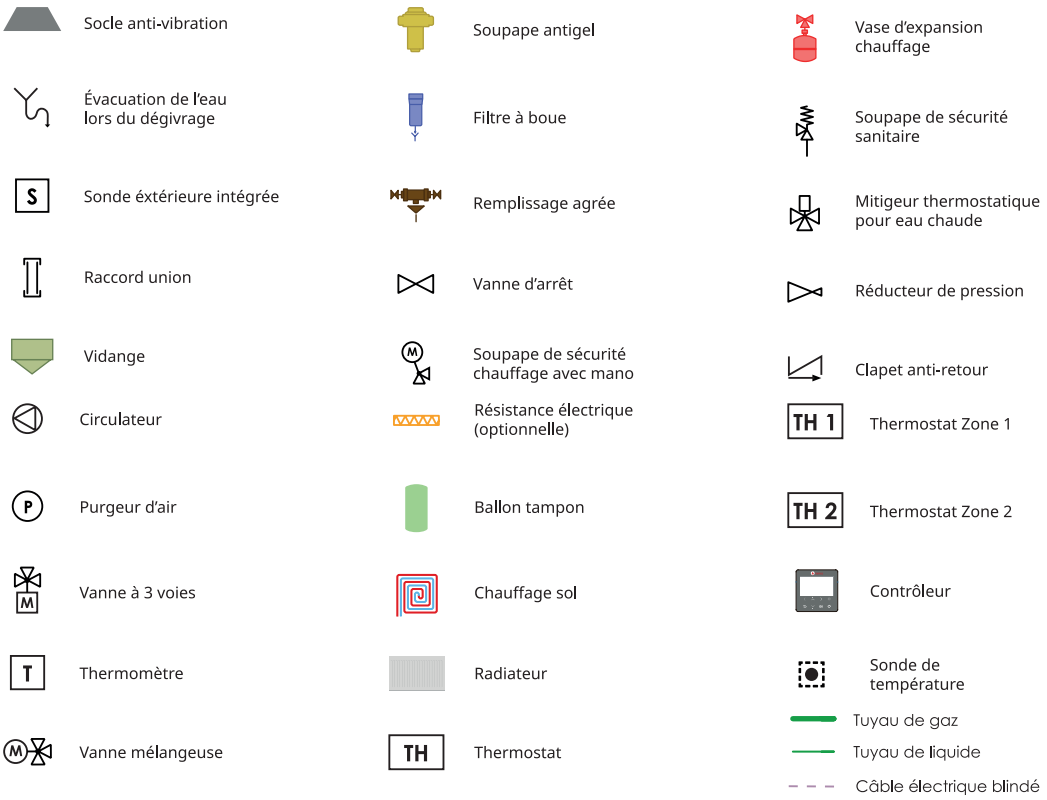

Production ECS avec résistance d'appoint et solaire thermique

Schéma non contractuel
Réservé aux installateurs et techniciens.

Multicouche	✓
Cuivre	✓
Électrozingué	✗

Raccordements électriques

A : Fiche TH8 Sonde ECS

B : Bornier 10 & 25 Circulateur boucle sanitaire

C : Fiche TH10 Sonde panneaux solaires

D : Bornier 9 & 24 Circulateur solaire

E : WTH + N Résistance électrique d'appoint (optionnelle)

⚠ Prévoir contacteur de puissance

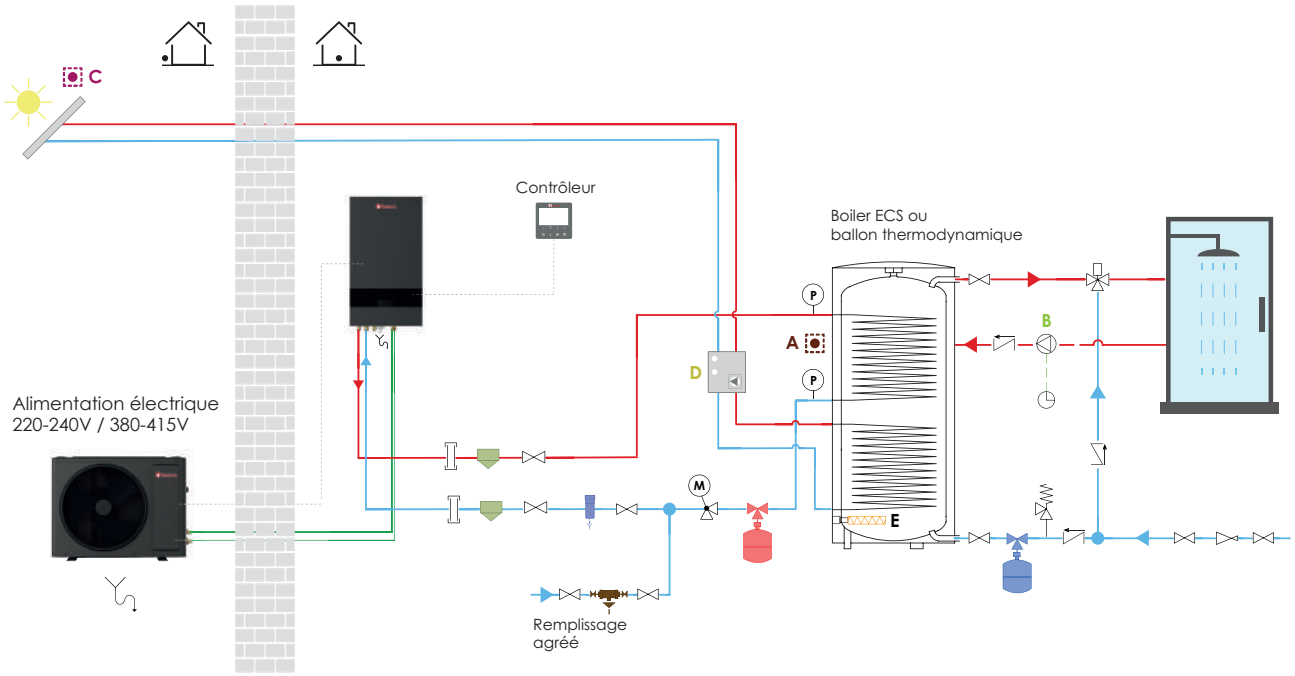

Légende

Socle anti-vibration	Soupape antigel	Vase d'expansion chauffage
Évacuation de l'eau lors du dégivrage	Filtre à boue	Soupape de sécurité sanitaire
Sonde extérieure intégrée	Remplissage agrée	Mitigeur thermostatique pour eau chaude
Raccord union	Vanne d'arrêt	Réducteur de pression
Vidange	Soupape de sécurité chauffage avec mano	Clapet anti-retour
Circulateur	Résistance électrique (optionnelle)	TH 1 Thermostat Zone 1
Purgeur d'air	Ballon tampon	TH 2 Thermostat Zone 2
Vanne à 3 voies	Chauffage sol	Contrôleur
Thermomètre	Radiateur	Sonde de température
Vanne mélangeuse	TH Thermostat	Tuyau de gaz
		Tuyau de liquide
		Câble électrique blindé

Production ECS avec panneaux solaires thermiques et panneaux solaires photovoltaïques

Schéma non contractuel
Réservé aux installateurs et techniciens.

Multicouche	✓
Cuivre	✓
Électrozingué	✗

Raccordements électriques

A : Fiche TH8 Sonde ECS

B : Bornier 10 & 25 Circulateur boucle sanitaire

C : Fiche TH10 Sonde panneaux solaires

D : Bornier 9 & 24 Circulateur solaire

E : COM + EVU = Signal PV

F : COM + SG = Signal SMART GRID

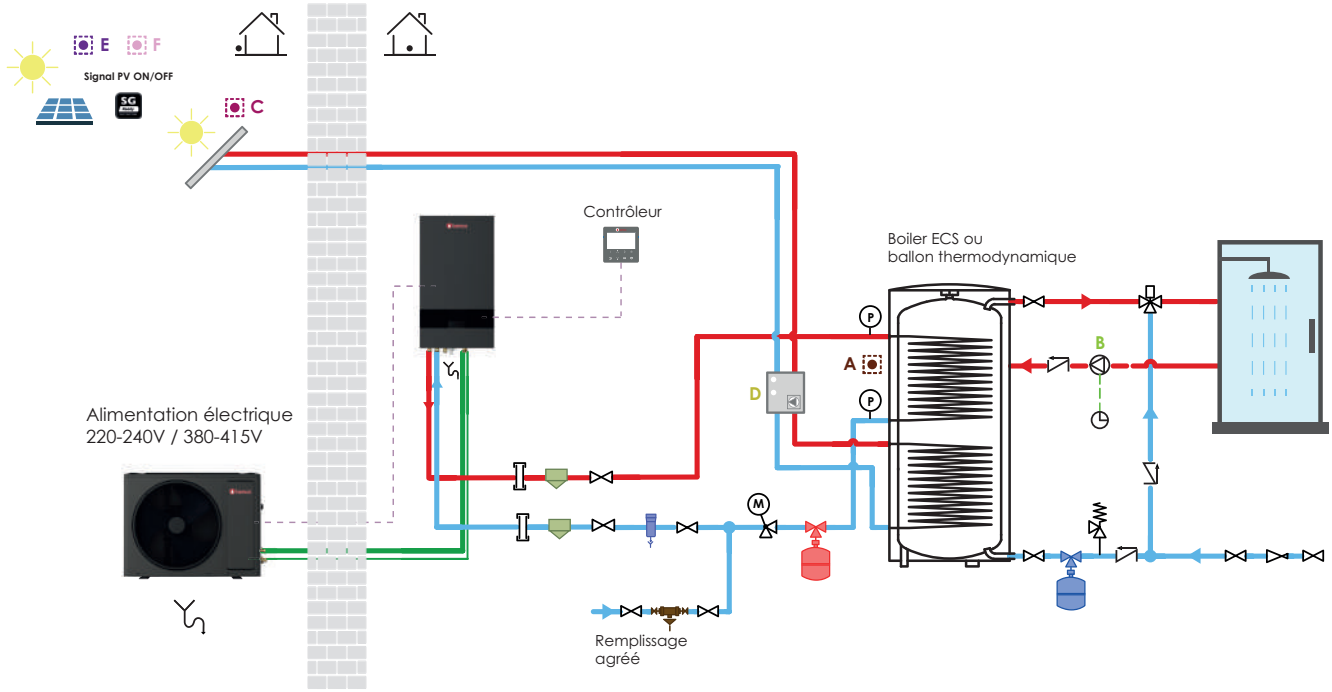

Légende

- Socle anti-vibration
- Évacuation de l'eau lors du dégivrage
- Sonde éxtérieure intégrée
- Raccord union
- Vidange
- Circulateur
- Purgeur d'air
- Vanne à 3 voies
- Thermomètre
- Vanne mélangeuse
- Soupape antigel
- Filtre à boue
- Remplissage agrée
- Vanne d'arrêt
- Soupape de sécurité chauffage avec mano
- Résistance électrique (optionnelle)
- Ballon tampon
- Chauffage sol
- Radiateur
- Thermostat
- Vase d'expansion chauffage
- Soupape de sécurité sanitaire
- Mitigeur thermostatique pour eau chaude
- Réducteur de pression
- Clapet anti-retour
- Thermostat Zone 1
- Thermostat Zone 2
- Contrôleur
- Sonde de température
- Tuyau de gaz
- Tuyau de liquide
- Câble électrique blindé

Production ECS avec résistance d'appoint, panneaux solaires thermiques et panneaux solaires photovoltaïques

Schéma non contractuel
Réservé aux installateurs et techniciens.

Multicouche	✓
Cuivre	✓
Électrozingué	✗

Raccordements électriques

A : Fiche TH8 Sonde ECS

B : Bornier 10 & 25 Circulateur boucle sanitaire

C : Fiche TH10 Sonde panneaux solaires

D : Bornier 9 & 24 Circulateur solaire

E : COM + EVU = Signal PV

F : COM + SG = Signal SMART GRID

G : WTH + N Résistance électrique d'appoint (optionnelle)

⚠ Prévoir contacteur de puissance

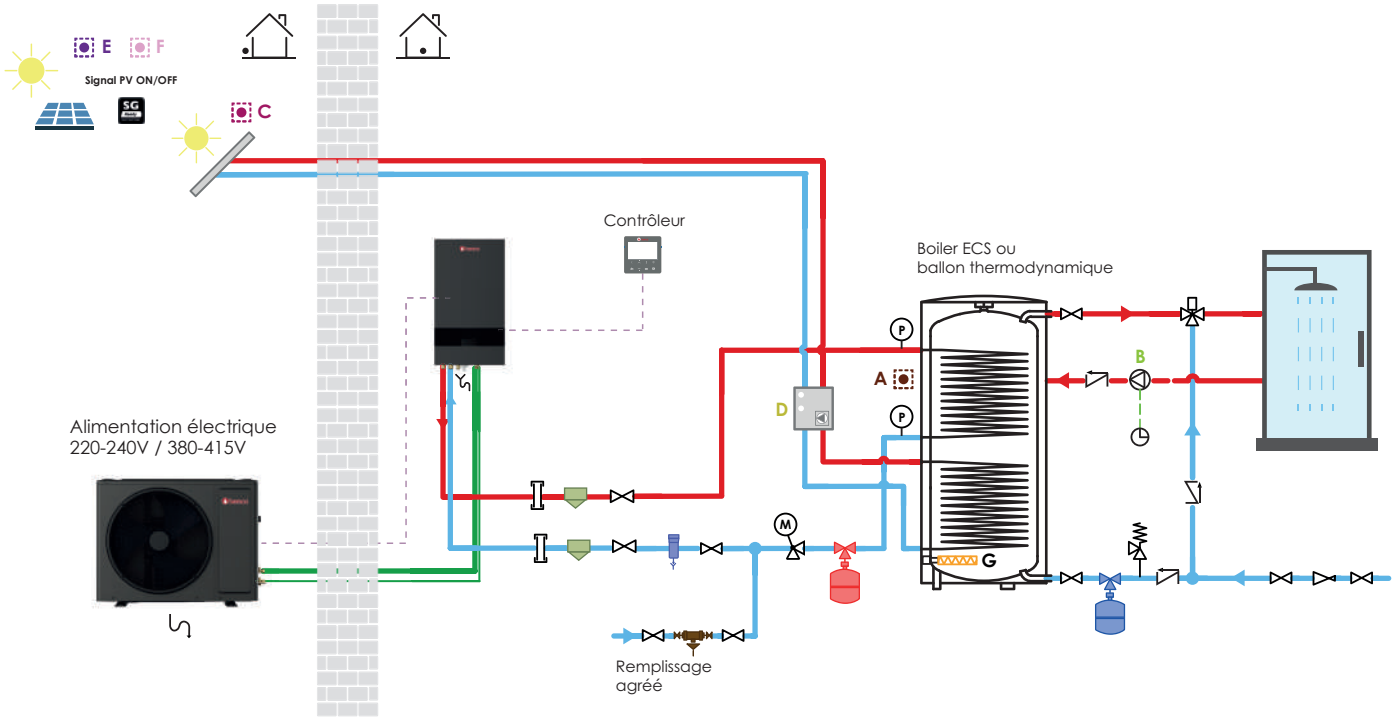

Légende

- Socle anti-vibration
- Évacuation de l'eau lors du dégivrage
- Sonde extérieure intégrée
- Raccord union
- Vidange
- Circulateur
- Purgeur d'air
- Vanne à 3 voies
- Thermomètre
- Vanne mélangeuse
- Soupape antigel
- Filtre à boue
- Remplissage agrée
- Vanne d'arrêt
- Soupape de sécurité chauffage avec mano
- Résistance électrique (optionnelle)
- Ballon tampon
- Chauffage sol
- Radiateur
- Thermostat
- Vase d'expansion chauffage
- Soupape de sécurité sanitaire
- Mitigeur thermostatique pour eau chaude
- Réducteur de pression
- Clapet anti-retour
- Thermostat Zone 1
- Thermostat Zone 2
- Contrôleur
- Sonde de température
- Tuyau de gaz
- Tuyau de liquide
- Câble électrique blindé

bemco

Schéma de raccordement électrique

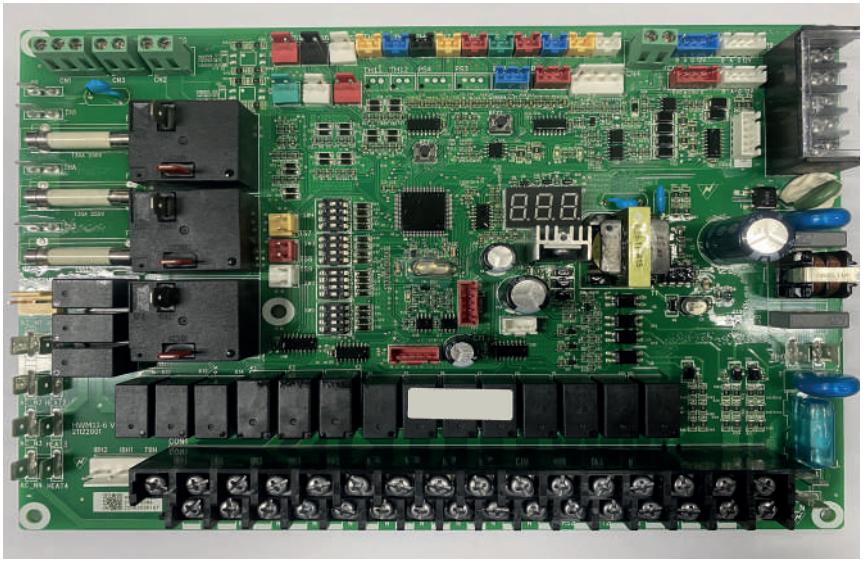

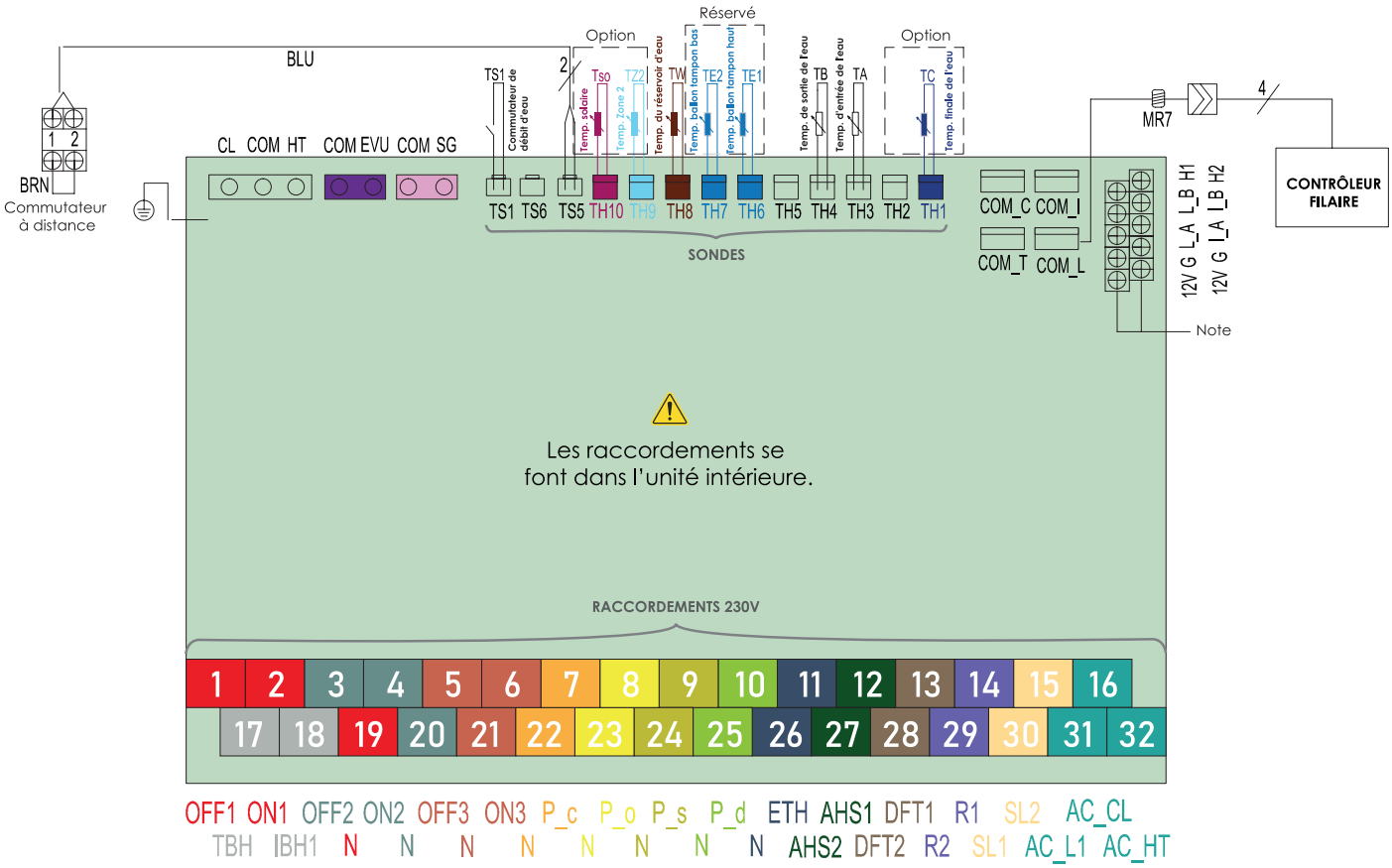

- Vanne 3 voies
- Vanne mélangeuse pour chauffage sol
- Circulateur Zone 2
- Circulateur Zone 1
- Circulateur solaire
- SV2
- Réservé
- Circulateur boucle sanitaire
- Contact ON/OFF pour hybride
- Contact pour thermostat Zone 1 + Zone 2 sous tension
- Sonde température Zone 2
- Sonde ballon tampon Haut et Bas
- Réservé
- Signal d'entrée énergie solaire
- Sonde de température de départ pour installation hybride
- Signal EVU PV Contact ON/OFF
- Contact Smart Green
- Sonde panneaux solaires
- Fiche TH8 Sonde ECS
- Réservé

Les photos illustratives ne sont pas contractuelles. Les données techniques présentées ont été mesurées en laboratoire et sont fournies à titre indicatif

NOTE :

NOTE :

Adresse: Rue Louis Braille, 13 - 1402 Nivelles, Belgique

Email: info@bemco-eco.com

Site web: www.bemco-eco.com

Version 2026/1